CONVERTER & CARTOTECNICA

188

www.converter.it - corrugate@converter.it

Worldwide Circulation Magazine - International bimonthly magazine focused on: the technologies, equipment and products for the printing and converting industry of paper; board, corrugated board for packaging, and house-hold tissue based products

YEAR XXXII - Number 188 - March/April 2019 - € 8,00

SIPACK

SHAPING YOUR BUSINESS

www.sipack.it

IT EN DE FR ES RU

DA SEMPRE PIONIERI NELL'INNOVAZIONE

Da sempre I&C si occupa di trovare e proporre ai propri clienti le soluzioni tecnologiche più innovative per migliorare l'efficienza e la gestione dei processi produttivi.
Perché non ci sono frontiere per chi vuole essere un passo avanti.

AGENTE E DISTRIBUTORE IN ESCLUSIVA

CAMIS GAMA grafiKontrol INSPIRED BY TECHNOLOGY

G31

Sistema di controllo inchiostri

VANTAGGI

- Semplice da utilizzare
- Compatto
- Senza parti meccaniche in movimento
- Manutenzione ridotta
- Installazione in linea
- Risparmio energetico
- Basso impatto ambientale
- Controllo del pH
- Controllo della temperatura
- Controllo della viscosità
- Automazione 4.0
- Miglioramento qualità di stampa
- Aumento velocità di stampa
- Riduzione scarti

I&C - Via Ronchi, 39 - 20134 Milano - T +39.0226417365 - F +39.0226418707
info@iec-italy.com - www.iec-italy.com

Control & Automation Technologies

KODAK NEXPRESS

SISTEMA DI STAMPA DIGITALE A COLORI

Oltre il semplice colore.

Potenziate le vostre capacità di ottimizzazione della stampa con il sistema digitale a colori KODAK NEXPRESS. Date valore all'impatto e spazio alla creatività con inchiostri speciali e finiture per la stampa in oro, bianco opaco, con effetto lucido, dimensionale e opaco. Create nuove applicazioni con l'opzione per la stampa su supporti più spessi e lunghi 1 metro, ora disponibile con il Kit di espansione per i supporti NEXPRESS.

Potente. Creativo. Senza limiti.

KODAK.COM/GO/NEXPRESS

© Kodak, 2018. Kodak, NexPress e il logo Kodak sono marchi registrati di Kodak.

IMPIANTI DI DEPURAZIONE E RICICLO ACQUE REFLUE DA PRODUZIONE E STAMPA DI CARTONE ONDULATO

Nuovi impianti monoblocco

ECOBLOCK *mod. BIOX-SBR/MBR*

- **Acque trattate con caratteristiche idonee per il riutilizzo nella produzione della colla all'amido o per lo scarico a norma di legge.**
- **Assistenza post-vendita garantita su tutto il territorio nazionale, isole comprese. Servizio di manutenzione programmata.**

DEPUR PADANA® ACQUE
IMPIANTI DI DEPURAZIONE

DEPUR PADANA ACQUE SRL
Via Maestri del lavoro, 3 - 45100 Rovigo, Italy
Tel +39 0425.472211 **depurpadana.com**

SOMMARIO
Summary

YEAR XXXII - Number 188
March/April 2019

Media partner of:

4 Sipack, al passo coi tempi - Italianità, tradizione e nuove sfide, all'insegna del 4.0
6 Sipack, keeping up with the times - Italian quality, traditions and new challenges in a 4.0 world

8 RTS: nuovi ed entusiasmanti progetti con l'ingresso nel Gruppo TSS
10 RTS: new and exciting projects with the entry into TSS Group

16 Lazzati Industria Grafica: il partner ideale per il "total look" delle aziende del lusso
18 Lazzati Industria Grafica; the ideal partner for the "total look" of luxury companies

24 Zincografia Imen: impianti stampa flexo da veri numeri uno!
26 Zincografia Imen: flexo printing plates as a real number one!

30 Con JETVarnish 3DS di Konica Minolta le nobilitazioni proposte da Arti Grafiche Turati non sono convenzionali
32 With JETVarnish 3DS by Konica Minolta finishings proposed by Arti Grafiche Turati are not conventional

38 News Tecnologie
News Technologies

52 E-commerce e scatole: un connubio perfetto?
53 E-commerce and boxes: a perfect match?

56 Stampa di imballaggi alimentari: il seminario RadTech Europe esplora la polimerizzazione UV/EB
58 Food-Safe packaging print: RadTech Europe seminar explores UV/EB curing today

64 Una soluzione ibrida per gli astucci pieghevoli
66 A hybrid solution for folding carton

70 News Dall'industria
News from industry

78 Consultec Srl: cuore e mente per la cartotecnica
80 Consultec Srl: heart and mind of folding box industry

82 40 anni di crescita costante per Timber
84 40 years of constant growth for Timber

88 News Materiali
News Materials

96 Indice inserzionisti
Advertiser table

Iscritta al Registro Nazionale della Stampa n° 5360

Autorizzazione del Tribunale di Milano n° 373 del 10 giugno 1996

Direzione, redazione, amministrazione e pubblicità:
Direction, editing, administration and advertising:
CIESSEGI Editrice S.n.c.
Via G. Di Vittorio 30
20090 Pantigliate -(Milano) Italy
phone +39 02 90687158
fax +39 02 9067591
corrugate@converter.it
www.converter.it

@ConverterFlexo
www.youtube.com/converterwebtv
www.flickr.com/photos/converter
issuu.com/converteritaly

Direttore responsabile/Editor:
Stefano Giardini

Coord. redazionale/Chief editor:
Andrea Spadini

Redazione/Editorial staff:
Massimo Giardini, Barbara Bernardi

Impaginazione e grafica/Graphics:
Federica Giardini

Ciessegi Editrice Snc
Stampa/Print:
GRAFICHE GIARDINI s.r.l. Pantigliate - MI
Garanzia di riservatezza

Il trattamento dei dati personali che La riguardano viene svolto nell'ambito della banca dati della CIESSEGI Editrice Snc e nel rispetto di quanto stabilito dalla Legge 675/96 e successive modifiche sulla tutela dei dati personali. Il trattamento dei dati, di cui le garantiamo la massima riservatezza, è effettuato al fine di aggiornarla su iniziative e offerte della società. I suoi dati non saranno comunicati o diffusi a terzi e per essi lei potrà richiedere in qualsiasi momento, la modifica o la cancellazione scrivendo all'attenzione del Responsabile Editoriale della CIESSEGI Editrice Snc.

© Copyright - tutti i diritti sono riservati.
Nessuna parte di questa rivista può essere riprodotta senza autorizzazione. Manoscritti e fotografie (anche se non pubblicati) non si restituiscono.

LASER REVOLUTION

PaperOne line: innovative laser systems for digital paper converting and creasing

SEI S.p.A.
Via R. Ruffilli, 1 - 24035 Curno (BG) - Italy
T. +39 035 4376016 - F. +39 035 463843
info@seilaser.com - **www.seilaser.com**

sei LASER

Sipack, al passo coi tempi - Italianità, tradizione e nuove sfide, all'insegna del 4.0

COME SI STA EVOLVENDO IL SETTORE DEL CARTONE ONDULATO? COM'È CAMBIATA LA PRODUZIONE DEGLI SCATOLIFICI? COME GARANTIRE ACCESSIBILITÀ MANTENENDO ALTI LIVELLI QUALITATIVI?

In linea con le evoluzioni tecnologiche e del settore e con le grandi sfide contemporanee, il tema della crescita è per Sipack, azienda di progettazione e costruzione di macchinari per la trasformazione del cartone ondulato, un tema chiave con cui confrontarsi.

Sipack è un'azienda italiana che nasce nel 1996 in provincia di Lucca, il più grande distretto di carta e cartone a livello mondiale, e si configura oggi come piccolo gioiello di orgoglio nazionale, per la solidità del suo percorso di crescita, i risultati raggiunti e i progetti in corso.

Consolidatasi nel territorio nazionale nei suoi primi anni di sviluppo, dal 2010 la qualità progettuale e costruttiva dei macchinari Sipack per la produzione di scatole ha suscitato interesse anche in Europa e nel mondo; oggi Casemaker, Printer slotter, Fustellatori rotativi, Incollatrici, Introduttori e Counter ejector Sipack si trovano installati in vari paesi europei e non.

La chiave di questo percorso è l'investimento su quelli che sono i valori irrinunciabili dell'azienda: qualità progettuale e costruttiva dei macchinari, capacità di soddisfare le esigenze di clienti con produzioni particolarmente elaborate o fuori standard, attenzione alla risoluzione delle problematiche, ma anche management attento e lungimirante.

La progettazione di macchine a motori diretti già dal 2005 si è rivelato uno degli elementi vincenti per lo sviluppo dell'azienda, che ha saputo emergere tra i competitor proprio grazie agli elevati benefit garantiti da macchinari ben progettati: tempi di setting più rapidi nella sostituzione dei cliché di stampa, riduzione degli scarti, qualità di stampa elevate anche ad alte velocità, drastica riduzione della manutenzione e degli inceppamenti, elevata flessibilità di misura e risparmio energetico.

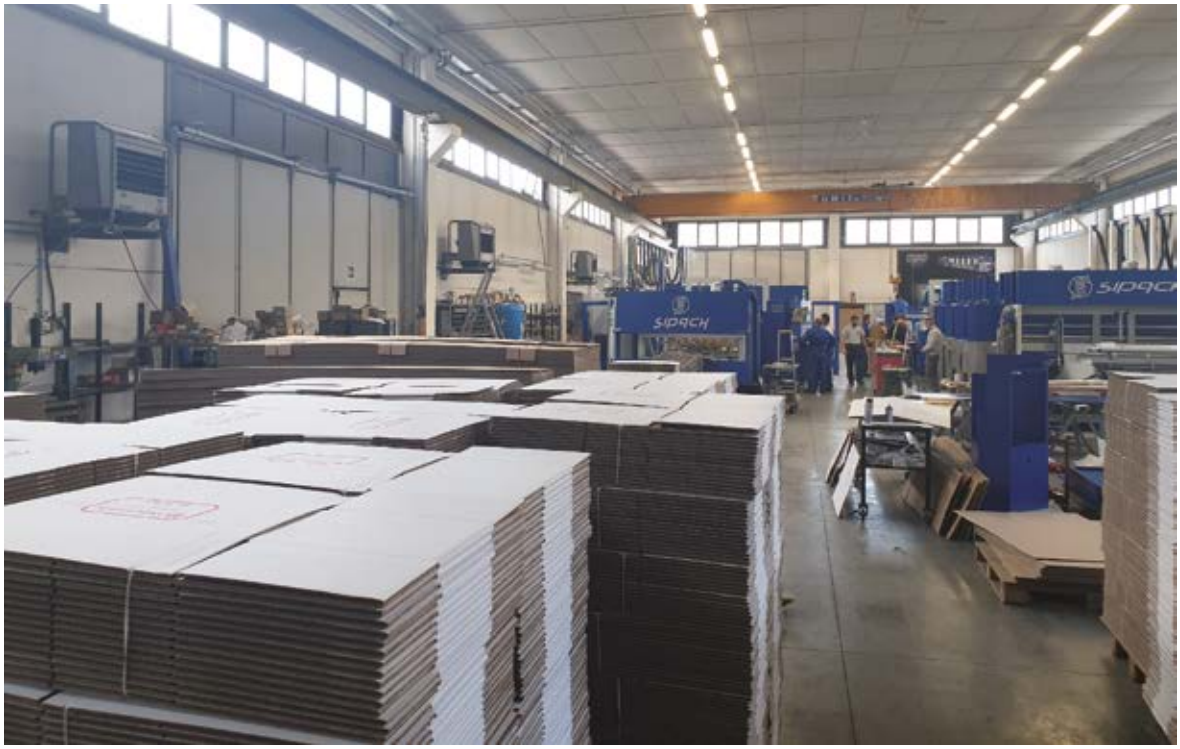

Prima di rigenerare, basta pulire!

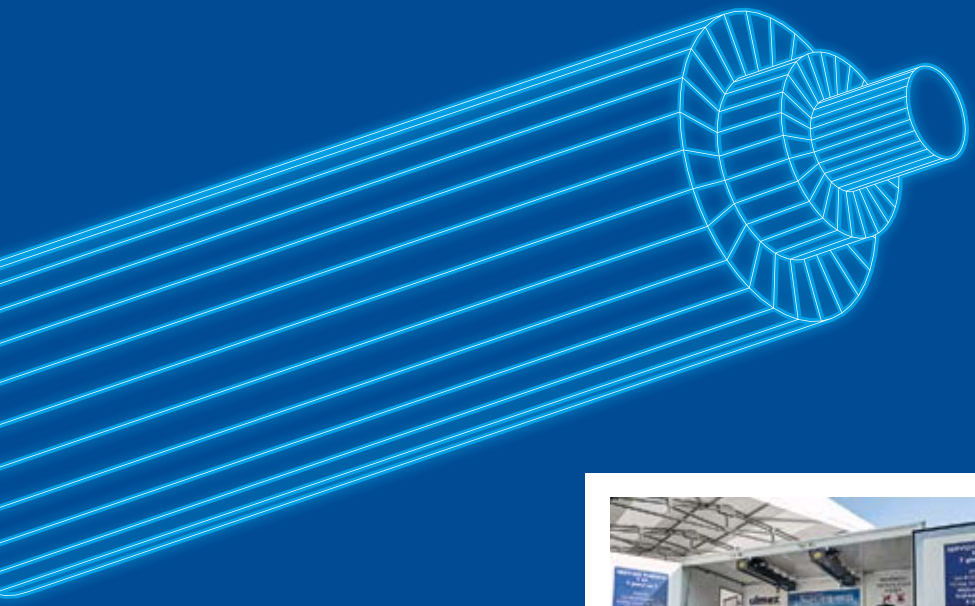

25 minuti per pulire 1 cilindro da 100 cm

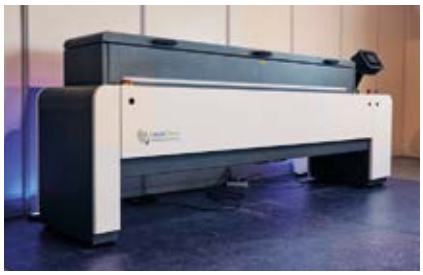

2 Service Truck operativi su tutto il territorio italiano

PULIZIA LASER ANILOX

Offriamo l'esclusivo servizio di pulizia a domicilio dei cilindri anilox, ceramici e cromati, effettuato dai nostri tecnici specializzati In e Off-line, 24/7. Grazie alla tecnologia laser siamo in grado di rimuovere efficacemente dalle celle residui di inchiostro, vernici, primer, lacche, siliconi e colle. Alle aziende con elevati volumi di anilox, proponiamo in esclusiva la macchina Laser Clean, innovativa tecnologia laser implementabile direttamente nei reparti produttivi. La manutenzione degli anilox ne favorisce la durata, ottimizzando processi, tempi e costi per la rigenerazione.

L'INNOVAZIONE DEI NOSTRI PARTNER PER LA VOSTRA QUALITÀ DI STAMPA.

LaserClean For high quality printing	ZECHER 70 Years of Anilox Experience	rotec® FlintGroup	FASNACHT® SWISS VISCOSITY SYSTEM
PULIZIA LASER	ANILOX	SLEEVES & ADAPTERS	VISCOSIMETRI
TKM MEYER The Knife Manufacturers	flexo end seals	enpurex®	SOPRIN solutions for the printing industry
RACLA	TENUTE	DETERGENTI	MICROSCOPIO 3D

PER PRENOTARE L'ESCLUSIVO SERVIZIO DI PULIZIA ANILOX, CERAMICI E CROMATI, **CON TECNOLOGIA LASER** EFFETTUATO A DOMICILIO IN E OFF LINE 24/7, CONTATTARE: TEL 049 6988500

ulmex®
THE **HUMAN** SIDE OF **TECHNOLOGY**

info@ulmex.com - www.ulmex.com

In una parola, aumento della capacità e qualità produttiva degli scatolifici che hanno scelto di puntare sui macchinari Sipack e che negli ultimi cinque anni hanno registrato incrementi tra il 15% e il 18% (fonte: dati studio Plimsoll). Ma non è tutto. Le nuove opportunità date dalla progressione tecnologica e da tutto ciò che viene comunemente categorizzato sotto il nome di IoT e Industria 4.0 sono i dossier attuali su cui l'azienda sta investendo grazie anche a un team in costante crescita.

In particolare, un progetto di Ricerca e Sviluppo, che coinvolge altre importanti realtà del territorio lucchese, leader nei rispettivi settori, è stato recentemente intrapreso da Sipack e impatterà in modo rivoluzionario la gestione della manutenzione dei macchinari, cruciale in un momento in cui le installazioni avvengono in ogni parte del mondo e gli operatori delle macchine non sempre hanno le competenze tecniche, meccaniche o software adatte alla risoluzioni di problematiche anche minori. In attesa dei risultati previsti per il prossimo anno, seguiamo le evoluzioni di quest'azienda che ha saputo coniugare la tradizione italiana con il dinamismo necessario per competere a livello globale.

ENGLISH *Version*

Sipack, keeping up with the times - Italian quality, traditions and new challenges in a 4.0 world

HOW IS THE CORRUGATED CARDBOARD INDUSTRY CHANGING? HOW HAS PRODUCTION IN BOX FACTORIES BEEN AFFECTED? HOW DO YOU GUARANTEE ACCESSIBILITY AND HIGH QUALITY STANDARDS?

In keeping with the field's technological evolutions and the challenges of today's markets, the topic of growth is crucial for Sipack, an Italian company specialized in the design and construction of corrugated cardboard machinery.

Sipack was founded in 1996 in the province of Lucca, the world's largest paper and cardboard industrial district, and stands out today as a small national treasure for the its stable growth progress, its results and its many projects.

After establishing itself on the domestic market, since 2010 the superior design and constructive quality of Sipack box-making machines has won over admirers across Europe and the world; today, Sipack's Flexo folder-gluers, Printer slotters, Rotary die-cutters, Gluers, Lead-edge feeders and Counter ejectors are installed in numerous countries in and outside of the EU.

The key element in this journey has been investing on the company's core values: design and build quality, the ability to meet customer expectations with particularly complex or customized solutions, attention to problem-solving, and a careful yet forward-looking approach to corporate management.

The decision to start designing direct-drive machines already in 2005 proved to be a winning strategic move, as the company was able to stand out from competition precisely thanks to the many benefits of well-designed machinery: quicker setting times when replacing the printing cliché, waste and scrap reduction, outstanding print quality even at high speeds, a drastic reduction in maintenance and malfunctions, impressive flexibility and considerable energy savings.

In short, boosting productivity in terms of both volume and quality: as a recent Plimsoll study shows, factories that have chosen Sipack machines have seen production numbers rise between 15% and 18% in the past five years.

But that isn't everything. Today, Sipack and its steadily-growing team are investing with passion and conviction in the new opportunities opened up by recent technological advancements, including all those aspects commonly referred to as IoT and Industry 4.0.

In particular, Sipack has recently embarked on an important Research & Development project together with other leading companies in the Lucca area, which promises to bring revolutionary innovations in the maintenance management process. This is a truly crucial aspect at a time when machines are being installed in every corner of the globe, and operators do not always possess the technical, mechanical or software skills to performs major or even minor repairs.

Results are expected for next year, but in the meanwhile we should keep an eye on this fast-growing company, which has managed to marry Italian tradition with the dynamic approach needed to be competitive on a global scale.

ZÜND
swiss cutting systems

Taglio digitale a livello industriale

- Il più alto livello di produttività
- Massima efficienza
- Configurabile individualmente

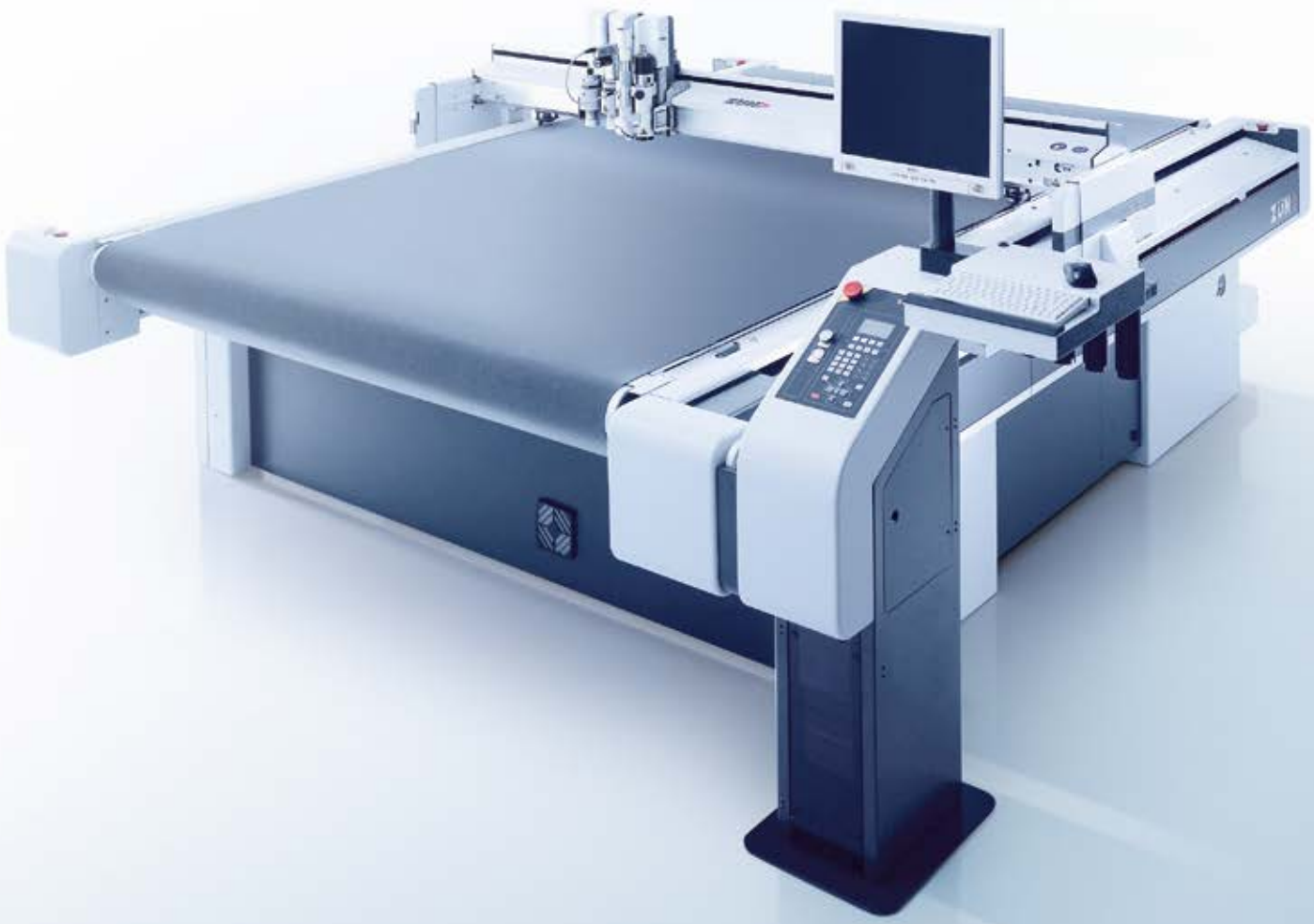

Veniteci a trovare alla Fespa
Padiglione B5, Booth F30

www.zund.com infoitalia@zund.com T +39 035 4378276

By Andrea Spadini

RTS: nuovi ed entusiasmanti progetti con l'ingresso nel Gruppo TSS

IL SEMINARIO RTS, CHE SI È SVOLTO LO SCORSO 28 FEBBRAIO, È STATO DEDICATO A SMARTPRODUCTION E ALLE ULTIME NOVITÀ DELLA SOFTWARE HOUSE FORLIVESE, DA POCO ENTRATA A FAR PARTE DEL GRUPPO TSS. FOLTA LA PRESENZA DI CLIENTI E PROSPECT INTERESSATI AD APPROFONDIRE LE SOLUZIONI SOFTWARE DEDICATE AL MERCATO DEL CARTONE ONDULATO

La notizia risale ai primi di febbraio e siamo stati fra i primissimi a comunicarla tramite pubblicazione sul nostro portale converter.it: "RTS è entrata a far parte di Total Specific Solutions ("TSS")".

TSS fa parte di Constellation Software Inc. (CSI), una società quotata alla Borsa canadese.

Questo passo è stato fondamentale per garantire la crescita futura della software house forlivese fondata agli inizi degli anni '80 da Gastone Partisani e Mauro Mercadante, e come confermato dallo stesso Partisani, "è una notizia destinata a cambiare la vita aziendale della nostra società e dei collaboratori visto che adesso facciamo parte di un Gruppo Multinazionale, la CSI, che fattura 3 miliardi di dollari l'anno, con investimenti in aziende di software in svariati settori merceologici. TSS ci ha permesso di realizzare un sogno, quello di garantire un futuro roseo e soprattutto solido ed entusiasmante alla RTS e di conseguenza ai nostri clienti", dice Partisani, nella sua nuova funzione di Ceo. Nulla cambia nell'operatività di RTS garantendo la continuità con i clienti storici e nuovi. Caratteristica infatti di TSS è proprio quella di acquisire aziende leader nei rispettivi Paesi e fortemente specializzati nei cosiddetti mercati verticali, garantendo risorse e competenze per la crescita, ma senza interferire nella quotidianità della vita lavorativa, nel pieno rispetto di un modello di business decentralizzato che stimoli lo spirito imprenditoriale delle sedi locali.

IL SOFTWARE PER LA VITA

Jurgen Thomaes

In rappresentanza di TSS è intervenuto Jurgen Thomaes, che con l'occasione ha fatto visita ad alcuni clienti, per un primo contatto diretto con il mercato italiano.

"TSS è la più grande azienda che offre software per i mercati verticali, ha sede nel Benelux e aziende direttamente controllate nei Paesi Bassi, Italia, Germania, Belgio Scandinavia, Romania, Francia e Spagna. Siamo presenti nei mercati verticali di sanità, pubblica amministrazione, finanza, studi professionali, moda, immobiliare, automotive, retail, industria della carta e adesso anche nel settore del cartone ondulato", esordisce Thomaes. TSS fa riferimento alla società canadese CSI, che punta molto sulla società del Benelux per crescere in maniera importante in Europa.

Entrare a far parte di un gruppo così grande e strutturato come TSS/CSI consentirà a una realtà come RTS di poter contare su una condivisione di Best-Practice, di collaborare con le altre aziende, di avere accesso ad un'ampia base di tecnologie e soluzioni tutte volte alla realizzazione di software con focus a lungo termine.

"Per i nostri clienti non cambierà nulla anzi credo proprio che gioveranno di questa nuova situazione societaria", aggiunge Partisani – "infatti CSI/TSS ci supporterà attivamente nello sviluppo di nuove soluzioni e servizi dedicati alla filiera del cartone ondulato. I clienti verranno invitati a partecipare alle innovazioni attraverso un processo di co-creazione del valore, come del resto in passato, e per loro i contatti in RTS e le persone con le quali si interfacceranno d'ora in avanti saranno quelli di sempre".

CARTESAR

PAPER (RE)EXPERIENCE

CARTE RICICLATE PER ONDULATORI DALLE ALTE PERFORMANCE

ONDA TIRRENO XP

Extra Performance dal riciclo *Extra Performance from recycling*

Su richiesta è possibile aggiungere Extra caratteristiche ai nostri prodotti:

- Un colore avana intenso: Brown
- Extra Performance superiori agli standard garantiti: XP
- Resistenza all'umidità: Tropic

Extra features can be added to our products upon request:
An intense Havana colour: Brown
Extra Performance exceeding the guaranteed standards: XP
Resistance to humidity: Tropic

FSC
www.fsc.org
FSC® C100500
Il marchio della gestione forestale responsabile

Tipologia: Semichimica riciclata

Descrizione: Un prodotto che presenta valori di una carta semichimica realizzato con l'utilizzo di carta da macero. Non un semplice medium dalle alte performance, ma un prodotto per imballaggi extra performanti.

Type: Semi-chemical fluting recycled

Description: A product with the properties of semi-chemical paper that's made using waste paper. Much more than a simple high performance medium product: a product for extra high-performance packaging.

VALORI TIPICI / *TYPICAL VALUES*

Test	Standard	Unità di misura *Unit measure*	Onda Tirreno XP										
Grammatura	ISO 536	g/m2	125	127	130	135	140	145	150	160	165	170	180
CMT30	ISO 7263	N	250	255	264	278	292	306	320	348	362	376	400
RCT	ISO 12192	kN/m	0.98	1.00	1.03	1.10	1.17	1.23	1.30	1.45	1.50	1.60	1.70
SCT CD	ISO 9895	kN/m	2.50	2.54	2.60	2.70	2.80	2.90	3.00	3.20	3.30	3.40	3.60
Umidità	ISO 287	%	7.5	7.5	7.5	7.5	7.5	7.5	7.5	7.5	7.5	7.5	7.5

VALORI GARANTITI / *GUARANTEED VALUES*

Test	Standard	Unità di misura *Unit measure*	Onda Tirreno XP										
Grammatura	ISO 536	g/m2	125	127	130	135	140	145	150	160	165	170	180
Tolleranza		%	+/-3	+/-3	+/-3	+/-3	+/-3	+/-3	+/-3	+/-3	+/-3	+/-3	+/-3
CMT30	ISO 7263	N	225	230	238	250	263	275	288	313	326	338	360
RCT	ISO 12192	kN/m	0.88	0.90	0.93	0.99	1.05	1.11	1.17	1.31	1.35	1.44	1.53
SCT CD	ISO 9895	kN/m	2.25	2.29	2.34	2.43	2.52	2.61	2.70	2.88	2.97	3.06	3.24
Umidità	ISO 287	%	+/- 1.5	+/- 1.5	+/- 1.5	+/- 1.5	+/- 1.5	+/- 1.5	+/- 1.5	+/- 1.5	+/- 1.5	+/- 1.5	+/- 1.5

Scopri tutti tutti i nostri prodotti e richiedi il preventivo sul sito **www.cartesar.it**

Discover all our products and ask for a quotation on our website.

Cartesar Spa
Via Carlo De Iuliis
Coperchia di Pellezzano (Sa)
tel. +39 089568601
info@cartesar.it

COERENZE

Gastone Partisani, CEO di RTS Sistemi Informativi

SINERGIE STRATEGICHE CON AZIENDE LEADER

RTS conferma inoltre le partnership già intraprese ad esempio con Zucchetti per quanto riguarda l'integrazione dei moduli "finance" e archiviazione documentale all'interno del proprio sistema, ma anche il focus su un ERP aperto, specifico per il mercato del cartone ondulato e la piattaforma Global come strumento di integrazione tra sistemi, nonché l'integrazione di kit specifici per la comunicazione con i sistemi MES.

"Per quanto riguarda la scelta del partner per la parte relativa al MES, abbiamo deciso di affidarci alla società DR Solutions, di Rainer Neugebauer e Daniel Weigland e al loro software dr.corr, soluzione nata dall'esperienza nello sviluppo di sistemi per la gestione della produzione", conclude Partisani, forte della mission aziendale che vuole RTS impegnata sempre nella ricerca delle migliori soluzioni presenti sul mercato da integrare e gestire all'interno di una suite in grado di gestire dati di produzione, programmazione, rilevazione dati, modulo trasporti, Business Intelligence di analisi, KPI per dashboard.

PIATTAFORMA RTS GLOBAL, FACILITATORE VERSO IL FUTURO

All'Ing. Robertino Piazza il compito di spiegare come è nata la piattaforma RTS Global, un ambiente di integrazione che consente di sviluppare nuovi moduli, funzionalità e soluzioni facendole cooperare con le soluzioni già in essere in RTS. L'interfaccia utente semplice e intuitiva anche in versione mobile, integrazione in tempo reale con altri sistemi e business continuity applicativa sono solo alcune delle caratteristiche più interessanti della nuova piattaforma Global. "Una delle nuove soluzioni che sfrutta a pieno le potenzialità di questa nuova piattaforma è quella che noi chiamiamo RTS Smart Production, una suite di applicazioni integrata che ci consente di gestire e controllare tutti i processi di produzione. Il cuore di questa soluzione è il sistema MES, che si occupa dell'ottimizzazione, della schedulazione e della rilevazione dati, insieme a tanti altri moduli integrati, verticali, per l'ottimizzazione dei trasporti, il controllo di qualità, il controllo alimentazione cartone alle macchine. Con questo sistema di condivisione comune dei dati, è possibile andare a inserire qualsiasi nuovo modulo applicativo, senza interferire con il lavoro delle soluzioni già presenti, bensì integrando e arricchendo la piattaforma di strumenti utili per la vita lavorativa dell'azienda", conclude l'Ing. Piazza. Caratteristica infine non di poco

ENGLISH *Version*

RTS: new and exciting projects with the entry into the TSS Group

RTS WORKSHOP, HELD ON FEBRUARY 28TH, WAS DEDICATED TO SMARTPRODUCTION AND THE LATEST NEWS FROM FORLÌ SOFTWARE HOUSE, THAT RECENTLY JOINED THE TSS GROUP. MANY CUSTOMERS AND PROSPECTS WERE PRESENT AND INTERESTED TO EXPLORE THE SOFTWARE SOLUTIONS DEDICATED TO THE CORRUGATED CARDBOARD MARKET

The news dates back to early February and we were among the very first to communicate it on our website www.converter.it: "RTS has joined Total Specific Solutions (TSS)". TSS is part of Constellation Software Inc. (CSI), a company listed on the Canadian Stock Exchange.

This step was fundamental to guarantee the future growth of the Forlì software house founded in the early 1980s by Gastone Partisani and Mauro Mercadante, and as confirmed by Partisani, "it is a news destined to change the corporate life of our society and collaborators since we are now part of a multinational group, CSI, which invoices 3 billion dollars a year, with investments in software companies in various sectors.

TSS has allowed us to realize a dream, to guarantee a rosy and above all solid and exciting future to RTS and consequently to our customers", says Partisani, in his new role as CEO. Nothing changes for RTS operations, guaranteeing continuity with historical and new customers.

The characteristic of TSS is exactly this: acquiring leading companies in the respective countries and highly specialized in so-called vertical markets, guaranteeing resources and skills for growth, but without interfering in the everyday life of work, in full respect of a decentralized business model that stimulates the entrepreneurial spirit of local offices.

SOFTWARE FOR LIFE

Jurgen Thomaes intervened as representative of TSS, who visited some customers with the occasion, for a first direct contact with the Italian market.

"TSS is the largest vertical market software company based in Benelux and directly controlled companies in the Netherlands, Italy, Germany, Belgium, Scandinavia, Romania, France and Spain. We are present in the vertical markets of health, publishing administration, finance, professional offices, fashion, real estate, automotive, retail, paper industry and now also in corrugated cardboard sector", says Thomaes. TSS refers to the Canadian company CSI, which relies heavily on the Benelux company to grow significantly in Europe.

Joining such a large and structured group as TSS/CSI will allow a company like RTS to be able to count on a sharing of best-practices, to collaborate with other companies, to have access to a broad base of technologies and solutions all aimed at creating software with long-term focus.

"For our customers nothing will change, but rather I believe that this new corporate situation will be a benefit for them", adds Partisani, "in fact CSI/TSS will actively support us in the development of new solutions and services dedicated to the corrugated cardboard supply chain. Customers will be invited to participate in innovations through a process of value co-creation, as in the past, and for them the contacts in RTS and

EDF EUROPE

A MEMBER OF DONGFANG PRECISION GROUP

NEW
Casemaker **FD 618**

Casemaker **FD 821**

Casemaker **HGL 924**

Prossimi eventi:
FEFCO Technical Seminar // 9-11 Ottobre 2019 (Palexpo, Ginevra, Svizzera)

HQ: Via della Meccanica, 10 - 40050 Argelato (BO) Italy **Loria Branch**: Via F.lli Pinarello, 22 - 31037 Loria (TV) Italy
Web: www.edfeurope.com **Email**: info@edfeurope.com **Phone**: +39 051 6631220 **Fax**: +39 051 6630889

Rainer Neugebauer

conto è che tutta questa soluzione può essere integrata con soluzioni già esistenti sia di aziende partner, che eventualmente anche di altri operatori.

DR.CORR RACCONTATO DAL SUO IDEATORE

Chi meglio del suo ideatore potrebbe spiegare le funzioni di un programma? Ecco che RTS ha invitato Rainer Neugebauer a descrivere personalmente le funzioni del nuovo programma dedicato alla schedulazione e il controllo della produzione nel settore del cartone ondulato. dr.corr raccoglie l'eredità di PC-Topp, che anche grazie alla preziosa collaborazione di RTS in oltre 25 anni ha raggiunto le 350 installazioni in 49 Paesi e dopo la creazione della nuova società nel 2016, la prima installazione viene effettuata nel 2017. A oggi dr.corr è stato installato in 22 unità produttive.

Il programma è stato completamente sviluppato da zero, grazie a una lunga esperienza nel settore del cartone ondulato, con tecnologie e strumenti moderni, con la possibilità anche di garantire l'operatività multi stabilimento con schedulazione centralizzata. È in fase di preparazione inoltre la funzione di schedulazione automatica in grado di mettere gli ordini in sequenza ottimale per ciascuna macchina e inviare tutte le informazioni direttamente alla produzione. "Crediamo che dr.corr sia la migliore soluzione sul mercato perché grazie a 5 differenti algoritmi seguiti contemporaneamente, è in grado di scegliere in maniera ottimale le migliori soluzioni, con una razionalizzazione degli abbinamenti. Inoltre ci sono nuove funzionalità dedicate alla schedulazione giornaliera dell'ondulatore che viene costantemente aggiornata per integrare i nuovi ordini e per adattarsi ai cambiamenti della pianificazione. In pochi secondi, il programmatore può provare alternative con un minor numero di bobine. Il programmatore ha il pieno controllo, può modificare gli orari e creare le proprie simulazioni", conclude Neugebauer.

A completare l'intervento di Neugebauer, l'Ing. Mauro Boatin, esperto consulente di RTS ha presentato con precisione le nuove funzionalità e i punti di forza di Dr.Corr, fornendo agli scatolifici presenti una descrizione dettagliata del programma, con una demo live, focalizzandosi sui benefici che l'integrazione SmartProduction offre oltre al MES.

AUMENTARE LA PRODUTTIVITÀ ATTRAVERSO LA LEAN PRODUCTION

L'approccio di RTS per aiutare i propri clienti nella digital transformation prevede importanti cambiamenti sull'organizzazione, i processi e la tecnologia. Proprio in merito ai processi, in collaborazione con la società Induvation, che

the people with whom they will interface from now on will be the same as always".

STRATEGIC SYNERGIES WITH LEADING COMPANIES

RTS also confirms the partnerships already undertaken for example with Zucchetti regarding the integration of the "finance" modules and document archiving within its own system, but also the focus on an open ERP, specific for the corrugated board market and the Global platform as a tool for system integration, as well as the integration of specific kits for communication with MES systems.

"As regards the choice of the partner for the MES part, we decided to rely on the company DR Solutions, owned by Rainer Neugebauer and Daniel Weigland and their software dr.corr, a solution born from the experience in the development of management systems of production", concludes Partisani, thanks to the corporate mission, according which RTS wants to continue to seek out the best solutions on the market to integrate and manage within a suite capable of managing production data, programming, data collection, transport module, Analysis business intelligence, dashboard KPIs.

RTS GLOBAL PLATFORM, FACILITATOR TOWARDS THE FUTURE

Eng. Robertino Piazza had the task of explaining how RTS Global platform was born, an integration environment that allows the development of new modules, features and solutions by making them cooperate with the solutions already in place in RTS. The simple and intuitive user interface, even in a mobile version, real-time integration with other systems and application business continuity are just some of the most interesting features of the new Global platform. "One of the new solutions that fully exploits the potential of this new platform is what we call RTS Smart Production, an integrated suite of applications that allows us to manage and control all production processes.

The heart of this solution is the MES system, which deals with optimization, scheduling and data collection, along with many other integrated, vertical modules for transport optimization, quality control, and board feed control to machines. With this system of common data sharing, it is possible to insert any new application module, without interfering with the work of existing solutions, but integrating and enriching the platform with tools useful for the company's working life", concludes Eng. Piazza

Finally, a not insignificant feature is that all this solution can be integrated with existing solutions both of partner companies and possibly also of other operators.

DR.CORR TOLD BY HIS CREATOR

Who could explain the functions of a program better than its creator? RTS has invited Rainer Neugebauer to describe the functions of the new program dedicated to scheduling and control of production in the corrugated cardboard sector.

dr.corr collects the legacy of PC-Topp, which thanks to the valuable collaboration of RTS in over 25 years has reached 350 installations in 49 countries and after the creation of the new company in 2016, the first installation is carried out in 2017. To date, dr.corr has been installed in 22 production units.

The program has been completely developed from zero, thanks to a long experience in the corrugated cardboard sector, with modern technologies and tools, with the possibility also of guaranteeing multi-site operations with centralized scheduling.

The automatic scheduling function is in progress, able to put the orders in optimal sequence for each machine and send all the information directly to the production.

"We believe that dr.corr is the best solution on the market because thanks to 5 different algorithms followed at the same time, it is able to choose the best solutions, with a rationalization of combinations.

Furthermore, there are new features dedicated to the daily scheduling of the corrugator which is constantly updated to integrate new orders and to adapt to changes

Serie 926 e 951

SVECOM P.E.

Expanding devices

Supporti auto-chiudenti a scorrimento

New design

- **Chiusura automatica** garantita da un cuscinetto.
- Design progettato per evitare lo schiacciamento delle dita dell'operatore.
- Due **pulsanti per l'apertura (destro e sinistro).**

Il modello 926 e 951 sono perfettamente intercambiabili con le serie precedenti

Brevettati

Fori di fissaggio a vista.
A richiesta disponibile volantino senza fori.

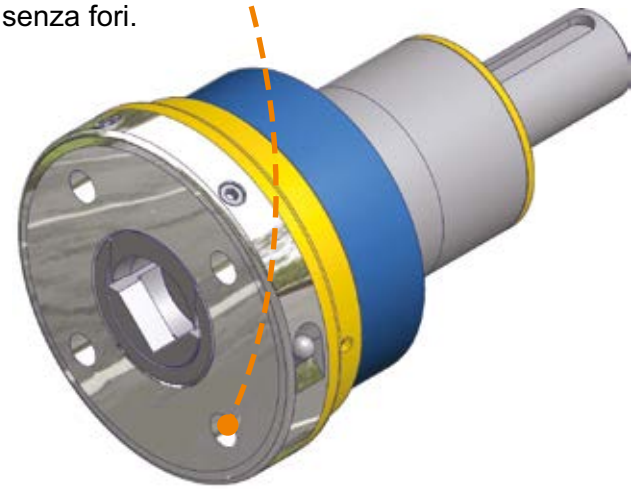

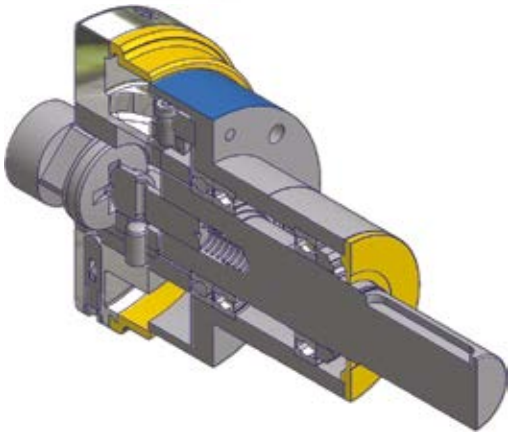

*Design dell'**inserto a croce** che evita l'effetto espulsione dell'albero di avvolgimento/svolgimento in caso di mancata chiusura da parte dell'operatore (optional).*

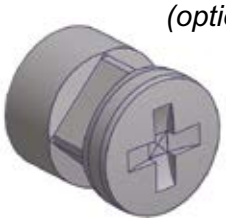

Optional

- Sistema di gonfiaggio automatico
- Sensore di apertura e chiusura integrato nel supporto
- Inserto a croce

www.svecom.com

SVECOM P.E. Srl
Via della Tecnica, 4 - 36075 - Montecchio Maggiore
VICENZA - ITALY
Tel. +39 0444-499344 Fax +39 0444-499338
e-mail: info@svecom.com

Robertino Piazza, RTS Sistemi Informativi

si occupa di miglioramento continuo, viene proposto un progetto ai clienti scatolifici chiamato "Lean box 4.0" per offrire ai clienti comuni delle soluzioni complete e integrate. Nello specifico, è stata individuata una struttura Lean di riferimento per il cambio gestione nell'industria del cartone ondulato con un approccio integrale di ottimizzazione del reparto operativo, con l'obiettivo di creare un ambiente pulito e ordinato attorno alla linea di produzione, dove ogni cosa sia al suo posto. "Esistono delle migliorie abbastanza semplici, ma molto efficaci, che possono far ridurre i tempi di avviamento anche del 50%", dice Jan Bredereck di Induvation. Una delle procedure messe in atto da questa partnership vede protagonista il Codice schedulazione e come riuscire a programmare la produzione volendo ottimizzare l'avviamento e integrando anche gli aspetti di logistica. I concetti di lean production portati avanti da Induvation si sposano perfettamente e anzi possono trovare un perfetto alleato nelle soluzioni tecnologiche di RTS, al fine di standardizzare metodologie e processi produttivi mediante l'ausilio del software. "Sono diversi i progetti che abbiamo realizzato insieme a RTS presso aziende del settore", aggiunge Jan, "e loro hanno tradotto in linguaggio informatico nei loro sistemi, le nostre indicazioni per migliorare alcune fasi, dalla preventivazione, fino alla consegna, passando di volta in volta per la produzione o la logistica".

Nei processi di lean production per avere successo è indispensabile coinvolgere tutti i lavoratori interessati affinché la strategia risulti ampiamente condivisa e accettata; solo la perfetta integrazione fra tecnologia e risorse umane può portare a risultati vincenti. Ma anche la lean production è in continua evoluzione tanto che si parla già di Lean 4.0; la combinazione di lean production e industria 4.0 porta da un punto di vista manageriale a una visione completa del percorso da seguire. Il coinvolgimento del personale porta trasparenza e accettazione del cambiamento, elimina paure e crea un ambiente di lavoro con persone motivate e aperte alle nuove tecnologie.
"Insieme a RTS abbiamo creato un codice di schedulazione divise per variabili di prodotto, ognuna delle quali ha un impatto sul tempo di set-up macchina. Le variabili possono assumere una serie di valori predefiniti e il codice viene integrato nella scheda tecnica. La soluzione automatizzata permette di ridurre gli errori liberando il capo stabilimento dal compito di programmare. Inoltre è possibile adeguare istantaneamente il programma di produzione a urgenze e imprevisti, rispettando la migliore sequenza possibile e ridurre al massimo i tempi di avviamento. Inoltre è possibile pianificare in anticipo l'asservimento macchina con tutto l'occorrente per seguire la commessa, la spedizione e il carico delle linee al fine di ottimizzare e controllare il processo", conclude Bredereck.

in planning. Within seconds, the programmer can try alternatives with less reels. The programmer has full control, can change the times and create his own simulations", concludes Neugebauer.
To complete the intervention of Neugebauer, eng. Mauro Boatin, RTS's expert consultant, has presented the new features and strengths of Dr.Corr, providing the present box factories with a detailed description of the program, with a live demo, focusing on the benefits that SmartProduction integration offers in addition to the MES.

INCREASE PRODUCTIVITY THROUGH LEAN PRODUCTION

RTS's approach to helping its customers in the digital transformation involves important changes in organization, processes and technology. With regards to the processes, in collaboration with Induvation company, which deals with continuous improvement, a project is proposed to the box-making customers called "Lean box 4.0" to offer the common customers complete and integrated solutions.
Specifically, a reference Lean structure was identified for management change in the corrugated cardboard industry with an integral approach to optimize the operating department, with the aim of creating a clean and tidy environment around the production line, where everything is in its place. "There are fairly simple but very effective improvements that can reduce startup times by up to 50%", says Jan Bredereck of Induvation. One of the procedures implemented by this partnership sees the scheduling code as the protagonist and how to be able to plan production in order to optimize start-up and also integrate logistics aspects. The concepts of lean production carried out by Induvation blend perfectly and indeed can find a perfect ally in RTS technological solutions, in order to standardize production methods and processes with the help of software. "There are several projects that we have carried out together with RTS at companies in the sector", adds Jan, "and they have translated our information into computer languages into their systems to improve certain phases, from budgeting to delivery, passing along production or logistics".
In lean production processes, to be successful it is essential to involve all the workers concerned so that the strategy is widely shared and accepted; only the perfect integration of technology and human resources can lead to winning results. But even lean production is constantly evolving so much that we are already talking about Lean 4.0; the combination of lean production and industry 4.0 leads from a managerial point of view to a complete vision of the path to follow. Staff involvement brings transparency and acceptance of change, eliminates fears and creates a working environment with motivated people who are open to new technologies.
"Together with RTS we have created a scheduling code divided by product variables, each of which has an impact on the machine set-up time. The variables can have a series of predefined values and the code is integrated into the technical data sheet. The automated solution reduces errors by freeing the plant manager from the task of programming. Furthermore, it is possible to instantly adapt the production schedule to urgent and unexpected events, respecting the best possible sequence and reducing the start-up times to the minimum. Moreover, it is possible to plan in advance the machine interlocking with all the necessary to follow the order, the shipment and the loading of the lines in order to optimize and control the process", concludes Bredereck.

your perfect partner

una gamma completa di fustellatrici automatiche

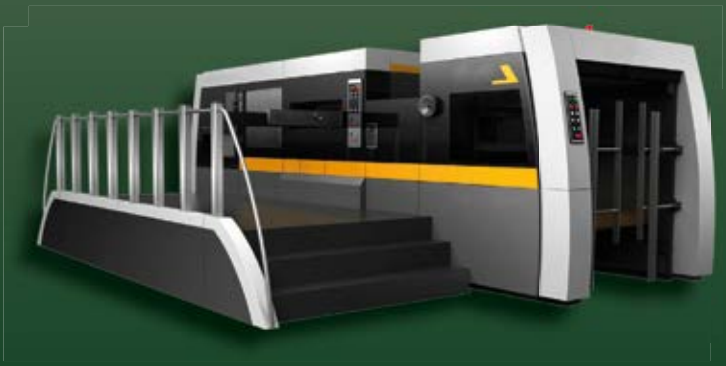

Vi invitiamo per una dimostrazione

GK
Innovative Solutions

GK s.r.l
via S. Pellico 21051 Arcisate - (Varese) Italia
Tel. +39 337 387697 - +39 328 2006337
e-mail: gk.srl@libero.it - www.gksrl.com

INDUSTRY 4.0

engineering SCHEGGIA
Official Licensed Product

By Andrea Spadini

Lazzati Industria Grafica: il partner ideale per il "total look" delle aziende del lusso

UNO SPECIALE MIX DI CARATTERISTICHE UMANE, TECNICHE E AZIENDALI – LA LUNGHISSIMA ESPERIENZA E LO SGUARDO SEMPRE AL FUTURO, LA MULTI-SPECIALIZZAZIONE E GLI INVESTIMENTI MIRATI, L'ENTUSIASMO E LA COMPETENZA DEL SUO TEAM DI QUARANTA APPASSIONATI SPECIALISTI – FANNO DI LAZZATI INDUSTRIA GRAFICA IL PARTNER IDEALE PER LA VALORIZZAZIONE DEL BRAND E DEL SUO PRODOTTO. DAL CORPORATE AL PACKAGING, PRODOTTI PENSATI E REALIZZATI PER RACCONTARE, STUPIRE, EMOZIONARE CON ESCLUSIVITÀ

Con oltre duecento anni di attività alle spalle, Lazzati Industria Grafica è una delle realtà più longeve – ma, al tempo stesso, tra le più dinamiche e innovative – nel panorama delle industrie grafiche e cartotecniche italiane. Fondata nel 1802 come tipografia, l'azienda è sempre cresciuta seguendo l'evoluzione della comunicazione stampata ed entrando più recentemente, con successo, anche nel settore cartotecnico. La sua clientela è oggi costituita da aziende quasi di ogni tipologia, dall'industria al turismo, dalla cosmesi al food, con una certa predilezione – visti gli importanti brand del suo portfolio – per i marchi della moda e del lusso.

Freschezza di idee, ricerca costante e multi-specializzazione sono i requisiti che, in sinergia tra loro, consentono a Lazzati di trasmettere il valore del marchio su qualsiasi tipo di supporto, dal catalogo al libro d'arte, dal cartellino al packaging, dalla comunicazione green all'immagine luxury: un ruolo di partner globale – creativo, esperto e affidabile – che viene sempre più apprezzato dai brand.

Il posizionamento d'eccellenza di Lazzati sul mercato nasce da scelte strategiche ben precise che l'azienda segue ormai da tempo, come la selezione di personale competente e appassionato o l'organizzazione di un processo produttivo completo, dal progetto grafico e

Rely on us.℠

BETTER. FASTER. EASIER TO USE.

nyloflex®
Flat Top Dot Family

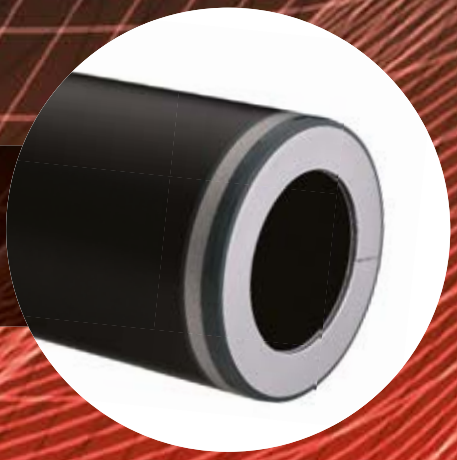

rotec®
Eco Bridge

nyloflex®
Xpress Thermal
Processing System

www.flintgrp.com

HEIDELBERG

FlintGroup

Lo stand di Lazzati a Packaging Première 2018

cartotecnico fino alla stampa e al confezionamento del prodotto. Determinanti nella definizione di questa identità sono però le acquisizioni e gli investimenti in tecnologie, in crescita negli ultimi anni: stampa offset e UV Led, digitale maxi formato, cartotecnica, legatoria e nobilitazioni costituiscono la base tecnologica di un'azienda che ha fatto della qualità una propria filosofia di vita, arrivando anche a vincere nel 2015 il premio Oscar della Stampa per il "Best Nobilitazioni e Supporti Speciali". Un altro riconoscimento importante è la nomina tra i finalisti del Gmund Award 2018 nella categoria "Private", con un coordinato di invito e busta su misura.

«Nella nostra lunga storia abbiamo assistito a importanti cambiamenti tecnologici, sempre gestiti in maniera proattiva, senza mai farci sopraffare. Acquisizioni strategiche e continui investimenti nei macchinari più evoluti per la stampa e il confezionamento si affiancano però al costante ampliamento del nostro team, in ogni settore operativo, grafici, progettisti, stampatori, legatori, perché siamo profondamente convinti che siano le persone a dare valore aggiunto a un'azienda. Abbiamo infatti dedicato grande attenzione a chi lavora nei reparti di progettazione e produzione, formando personale altamente specializzato, capace di creare e produrre qualsiasi tipo di progetto, dal cartellino al catalogo, dal cartello vetrina al packaging. Non meno preparati ed entusiasti sono i nostri commerciali, davvero propositivi con i clienti negli aspetti sia creativi che tecnici di qualsiasi progetto», dice Roberto Salmini, Ceo di Lazzati che, insieme alla sorella Laura gestisce l'azienda e che per la prima volta nel 2018 ha partecipato come espositore alla fiera milanese Packaging Première. Quasi un "debutto in società" come creatori di packaging d'eccellenza, commenta Roberto Salmini che spiega: «Siamo da tempo fornitori di stampa per alcuni brand del lusso e intendiamo proporci al mercato forti delle nostre capacità».

***ENGLISH** Version*

Lazzati Industria Grafica: the ideal partner for the "total look" of luxury companies

A SPECIAL MIX OF HUMAN, TECHNICAL AND BUSINESS CHARACTERISTICS - THE VERY LONG AND ALWAYS LOOKING TO THE FUTURE EXPERIENCE, THE MULTI-SPECIALIZATION AND THE TARGETED INVESTMENTS, THE ENTHUSIASM AND COMPETENCE OF HIS TEAM OF FORTY PASSIONATE SPECIALISTS - MAKE LAZZATI INDUSTRIA GRAFICA THE PERFECT PARTNER FOR THE ENHANCEMENT OF THE BRAND AND ITS PRODUCT. FROM CORPORATE TO PACKAGING, PRODUCTS DESIGNED AND CREATED TO TELL, AMAZE, EXCITE WITH EXCLUSIVITY

After more than two hundred years of activity, Lazzati Industria Grafica is one of the most enduring realities - but, at the same time, among the most dynamic and innovative - in the Italian graphic and paper industry.
Founded in 1802 as a typography, the company has always grown following the evolution of printed communication and entering more recently, successfully, also in the paper converting sector. Today its clientele is made up of companies of almost every type, from industry to tourism, from cosmetics to food, with a certain preference - considered the important brands in its portfolio - for fashion and luxury brands.
Freshness of ideas, constant research and multi-specialization are the approaches, in synergy with each other, on which Lazzati activity is based to transmit the value of the brand on any type of substrate, from catalog to art book, from tag to packaging, from green communication to luxury image: a role of global partner - creative, expert and reliable - which is increasingly appreciated by brands.
The excellent positioning of Lazzati on the market arises from very specific strategic choices that the company has been following for some time now, such as the selection of competent and passionate staff, the organization of a complete production process, from graphic and paper converting design to printing and product packing. However, in the definition of this identity, are crucial acquisitions and investments in technology, which have been growing in recent years: offset printing and UV LEDs, digital

DELTA WT 250

LA NUOVA STAMPANTE INDUSTRIALE CON INCHIOSTRI AD ACQUA PER IL PACKAGING E LA CARTOTECNICA

> Qualità Offset
> Piccole e medie tirature in totale automatismo
> Espositori e cartotecnica digitale
> Stampe brillanti, prive di odore e di grande formato

Product of the Year 2018
›New Technology‹

EDP-Award 2017
›Best Corrugated Print Solution‹

corrugated@durst-group.com
durst-group.com

durst

A TU PER TU CON ROBERTO SALMINI, CEO DI LAZZATI INDUSTRIA GRAFICA

Quali sono le caratteristiche principali di un'azienda di stampa che opera prevalentemente per il mondo del lusso?

Unicità, originalità, esclusività... Ormai requisiti come la qualità e la creatività sono percepiti come basilari: non possono più essere spesi come argomento per conquistare l'attenzione del cliente, tanto più quanto più ci si rivolge all'alto gamma. Le aziende del lusso esprimono il loro valore attraverso un punto di vista unico e cercano la stessa unicità nelle pubblicazioni che raccontano la loro identità o nei pack che vestono i loro prodotti. Il loro partner ideale deve avere sensibilità per cogliere e interpretare questa unicità, fantasia per proporre le forme, i materiali, le lavorazioni e le finiture che l'esprimano al meglio, capacità di realizzare (nei tempi richiesti e con il budget desiderato!) prodotti sempre più esclusivi e "su misura" del brand. Ci sono poi dei valori che sono sempre più ricercati soprattutto nel mondo del lusso. Sono gli stessi valori che ispirano la nostra filosofia aziendale: gestione sostenibile delle risorse umane e rispetto dell'ambiente. La sostenibilità è una parte integrante del nostro DNA e ne abbiamo sempre condiviso i valori. È una questione di etica ancor prima che di strategia.

Quali competenze bisogna avere per entrare a far parte del vostro staff di collaboratori?

Le competenze cambiano in base al settore in cui si viene inseriti. Di base ai nostri collaboratori chiediamo le conoscenze specifiche dell'area di appartenenza (software, macchinari, supporti e prodotti da stampa…), capacità organizzative e relazionali, flessibilità e resistenza allo stress.

Ma soprattutto cerchiamo persone capaci di stupirsi della realtà e di stupire gli altri: se non ci si stupisce, tutto scade nel già visto. Persone sempre curiose del mondo, sempre aggiornate sui trend della comunicazione stampata. Nel nostro team vogliamo persone perseveranti che non si accontentino della prima soluzione, ma ricerchino sempre un margine di miglioramento. Persone motivate e piene di energia, che contaminino con il loro

max format, paper converting, bookbinding and finishing are the technological base of a company that has made quality its own life philosophy, even winning the Oscar of the Press in 2015 for the "Best Finishings and Special Media". Another important award is the nomination among the finalists of the Gmund Award 2018 in the "Private" category, with a customized invitation and envelope.

«In our long history we have witnessed important technological changes, always managed proactively, without ever being overwhelmed. Strategic acquisitions and continuous investments in the most advanced machinery for printing and packaging go hand in hand with the constant expansion of our team, in every operating sector, graphic designers, planners, printers, bookbinders, because we are deeply convinced that people give added value to a company. We have in fact dedicated great attention to those who work in the design and production departments, training highly specialized personnel, able to create and produce any type of project, from tag to catalog, from window display to packaging. No less prepared and enthusiastic are our salesmen, really proactive with customers in both creative and technical aspects of any project", says Roberto Salmini, CEO of Lazzati who, together with his sister Laura, runs the company and for the first time in 2018 participated as an exhibitor at Packaging Première show in Milan. Almost a "debut in society" as creators of excellent packaging, comments Roberto Salmini who explains: "We have been printing suppliers for some luxury brands for a long time and we intend to propose ourselves to the market thanks to our abilities".

FACE TO FACE WITH ROBERTO SALMINI, CEO OF LAZZATI INDUSTRIA GRAFICA

What are the main features of a printing company that operates mainly for the luxury world?

Uniqueness, originality, exclusivity ... Requirements such as quality and creativity are now perceived as basic: they can no longer be spent as an argument to gain the customer's attention, especially if you turn to the high range. Luxury companies express their value through a unique point of view and look for the same uniqueness in the publications that tell their identity or in the packs that dress their products. Their ideal partner must have sensitivity to grasp and interpret this uniqueness, imagination to propose forms, materials, processes and finishings that express them in the best way, ability to achieve (in the times requested and with the desired budget!) products always more exclusive and "tailored" to the brand.

Then there are values that are increasingly sought after, especially in the world of luxury. These are the same values that inspire our company philosophy: sustainable management of human resources and respect for the environment. Sustainability is an integral part of our DNA and we have always shared its values. It is a question of ethics even before strategy.

What skills are needed to become a member of your staff?

The skills change according to the sector in which you enter. Basically, our employees must have specific knowledge of the area to which they belong (software, machinery, media and printing products ...), organizational and relational skills, flexibility and resistance to stress.

But above all, we are looking for people who are able to be amazed by reality and to amaze others: if we are not surprised, everything expires in the already seen. People always curious about the world, always up to date on the trends of printed communication.

In our team we want persevering people who are not satisfied with the first solution, but always seek a margin of improvement. People who are motivated and full of energy, who contaminate their colleagues with their enthusiasm, each contributing to creating a great synergy.

How are you organized from a technological point of view?

In recent years we have invested heavily in the digitalization of processes, from the IT support structure to variable data management, to prepress software flows and tools,

VEGA, come nasce un’idea.

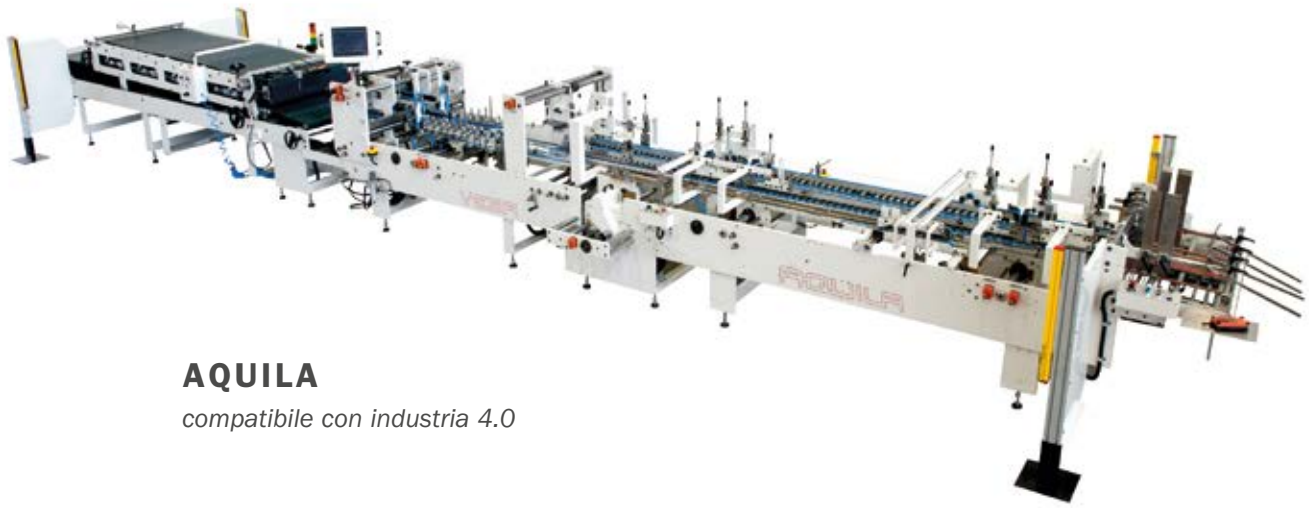

AQUILA

compatibile con industria 4.0

VEGA S.r.l.
Viale dell’Industria, 6 20037 Paderno Dugnano - Milano - Italy
T. +39 02 990 46212 / F. +39 02 990 46202
www.vegagroup.it / comm@vegagroup.it

entusiasmo i colleghi contribuendo, ciascuno nel proprio ruolo, a creare una grande sinergia.

Come siete organizzati da un punto di vista tecnologico?

In questi ultimi anni abbiamo investito molto sulla digitalizzazione dei processi, dalla struttura informatica di supporto alla gestione del dato variabile, ai flussi e strumenti software di prestampa, per la linearizzazione dei nostri processi, a garanzia del risultato finale.
Uno stesso file può trovare infinite applicazioni, con materiali differenti e processi di realizzazione molto diversi; alla fine tutti gli strumenti devono risultare omogenei per qualità e risultato, rispettare la corporate del cliente e soprattutto garantire il medesimo livello di efficacia comunicativa. Senza compromessi.

Utilizzate la tecnologia digitale sia per quanto riguarda la stampa che per le nobilitazioni?

Sì, certo, siamo attivi e ben presenti anche in questo ambito… ed è un ulteriore plus per i nostri clienti.
Abbiamo acquistato la prima HP Indigo 7900 nel 2015. Nel 2017 abbiamo sentito l'esigenza di fare un ulteriore passo acquistando la HP Indigo 12000 così da portare la velocità a 4.600 fogli l'ora e il formato carta da 30x42 a 50x70 cm: la produttività è aumentata sia come tempi di resa, sia per le dimensioni stampabili e quindi per la tipologia di prodotti realizzabili, consentendoci di proporre ai clienti, per esempio, volumi ad album, cartellette e scatole anche in tirature medio-piccole, con la qualità della stampa offset ma i costi del digitale. Ora siamo in grado di offrire sia in offset che in digitale una gamma cromatica senza precedenti, con costanza e ripetitività. Possiamo stampare su una vastissima gamma di supporti, cartacei, metallici, plastici e trasparenti, in bianco e con colori chiari sulla carte scure tinte in pasta, nonché con effetti tattili e visivi che danno emozione e valore aggiunto alla comunicazione.

Avete in previsioni ulteriori investimenti?

Certamente. Il nostro processo di sviluppo e crescita dal 2002 a oggi ha visto investimenti importanti, con un valore tra il 10% e il 15% del fatturato, che manterremo anche negli anni a venire. Non possiamo pensare di non restare al passo con l'evoluzione della comunicazione su carta che, nonostante e forse proprio per la spinta parallela della digitalizzazione, ricerca sempre più originalità nelle forme, nei materiali e nelle lavorazioni: per un "tipografo evoluto" come siamo noi diventa quindi fondamentale dotarsi di tutti gli strumenti che consentano di realizzare questa mission.

for the linearization of our processes, to guarantee the final result.
The same file can find endless applications, with different materials and very different manufacturing processes; in the end all the instruments must be homogeneous in quality and result, respect the client's corporate and above all guarantee the same level of communicative effectiveness. Without compromises.

Do you use digital technology for both printing and finishing?

Yes, of course, we are active and present in this area too ... and it is a further plus for our customers.
We purchased the first HP Indigo 7900 in 2015. In 2017 we felt the need to take a further step by purchasing the HP Indigo 12000 so as to bring the paper size from 30x42 to 50x70 and the speed to 4,600 sheets per hour: productivity is increased both in terms of delivery times, printable dimensions and therefore the type of products that can be produced, allowing us to offer customers, for example, album volumes, folders and boxes even in small to medium runs, with the quality of offset printing but the costs of digital.
Now we are able to offer an unprecedented range of colors, with constancy and repeatability, both in offset and in digital. We can print on a vast range of media, paper, metal, plastic and transparent, in white and in light colors on dark dyed papers, as well as with tactile and visual effects that can add value to communication.

Are you planning further investments?

Certainly. Our development and growth process since 2002 has seen important investments, with a value between 10% and 15% of turnover, which we will also maintain in the years to come. We cannot think of not keeping up with the evolution of communication on paper that, despite and perhaps because of the parallel push of digitalization, is always looking for more originality in shapes, materials and processes: for an "advanced printer" as we are therefore it becomes crucial to equip ourselves with all the tools that allow us to achieve this mission.
At Packaging Première 2018 trade show, Lazzati presented an exclusive "capsule collection", a Packaging Collection of cases and boxes inspired by fashion, jewelery and cosmetics with a minimalist style because the essentiality of paper, in its vibrant color, and graphic lines, black or even tone on tone, emphasized the originality of the paper converting industry and the emotion of finishing.

FORMULA DIGITALE

Soluzioni ERP & CAD/CAM
specifiche ed integrate per il
Packaging, Display & Stampa Digitale

BB ESKO

www.bbinternational.com

By Andrea Spadini

Zincografia Imen: impianti stampa flexo da veri numeri uno!

ZINCOGRAFIA IMEN HA FORNITO GLI IMPIANTI STAMPA ALLO SCATOLIFICIO CERIANA PER LA SCATOLA DI VINO DELL'AZIENDA ITALIANS, CONTRIBUENDO IN MANIERA DETERMINANTE AL RAGGIUNGIMENTO DEL PRIMO PREMIO AI BESTINFLEXO 2018 NELLA CATEGORIA "CARTONE ONDULATO KRAFT POST PRINT"

Centro al primo colpo! Certo, la decisione di partecipare al concorso di Atif che premia la qualità di stampa flessografica è stata dello Scatolificio Ceriana, ma determinante ai fini del primo posto è stata la collaborazione della pre-stampa, la Zincografia Imen di Stallavena di Grezzana in provincia di Verona. Come recita la motivazione della giuria, "nonostante la difficoltà del supporto di stampa in cartone ondulato kraft, emerge in maniera egregia il colore nero delle bottiglie; fotocolor con gioco delle ombre (grigi) che esaltano la profondità dell'immagine".
Sicuramente un bel giudizio quello portato a casa dalla Imen, azienda storica nel panorama dell'industria flexo italiana, fondata nel 1962 da Ivano Perlini, ancora oggi sempre presente in azienda, animato dall'entusiasmo e dallo spirito di un ragazzino, come confermano i figli Daniele e Giuliano che gestiscono insieme al padre questa piccola realtà ubicata a due passi dalla Valpolicella, dal suo meraviglioso vino e quindi con un bacino clienti di cantine interessate alle scatole in cartone. Oggi lavorano in Imen una dozzina di persone fra ufficio grafico (con postazioni Mac di ultimissima generazione tutti dotati di software Hybrid) e produzione, dove il flusso di lavoro prevede ctp, espositori con l'ultimo arrivato Flint nyloflex NExT Led Uv, unità di lavaggio automatica F V, montaclichè per impianti dedicati al cartone ondulato, che insieme ai sacchi in carta a grande contenuto rappresentano il core business dell'azienda. "Siamo piccoli, ma sempre al passo coi tempi e abbiamo seguito tutta l'evoluzione tecnologica che ha attraversato il nostro settore", esordisce Daniele Perlini – "noi per esempio abbiamo deciso di dismettere la produzione del fotopolimero liquido nel 2006 quando abbiamo introdotto la tecnologia digitale, poiché non più idoneo alle crescenti esigenze di qualità richieste dal mercato e questo passaggio lo abbiamo affrontato nel giro di un mese, per dedicarci completamente a produzione di alta qualità".

Da sinistra: Giuliano Perlini (Zincografia Imen), Roberto Malagù (Heidelberg Italia) e Daniele Perlini (Zincografia Imen)

SOLUZIONI TECNOLOGICHE PER PRODOTTI DI ALTA QUALITÀ

Nella suddivisione dei meriti per la recente vittoria, una fetta importante è da ascriversi ai prodotti e tecnologie Flint, come confermato da Roberto Malagù di Heidelberg Italia – "con l'installazione dell'espositore nyloflex NExT F V per la realizzazione del punto piatto, hanno notato i grandi benefici di questa tecnologia di esposizione che consente una riproduzione precisa del dato digitale sulla lastra da stampa. Questo approccio innovativo, stabilisce nuovi standards nella produzione dei

Chi ha detto che
la specialità Italiana
è la Pizza?

www.scm-italy.it

HBL STAR PRINT 1300 / 1600

Star Print è la Linea di Stampa High Board Line (HBL) ad alta qualità con Gruppi Stampa fissi e motorizzazioni indipendenti.

HBL Star Print 1300 / 1600 è il modello con cambio del colore, dei clichè e del cilindro retinato con macchina in produzione e stampa flexografica dal basso.

Disponibile in diverse taglie, vanta una tecnologia prestazionale con gestione della macchina semplice ed intuitiva.

- PRECISIONE DI STAMPA
- MACCHINA A MOTORI DIRETTI
- CAMBIO RAPIDO CILINDRO RETINATO

100% MADE IN ITALY

S.C.M. Italy Customer Service S.r.l
Via Giraudi 609 – Z.I. Micarella – 15073 Castellazzo Bormida (AL)

S.C.M.ITALY
CUSTOMER SERVICE

Il layout della scatola vincente

clichès flessografici e ne consegue una qualità di stampa elevata" dice Malagù.

La qualità è ormai una delle richieste imprescindibili per la maggior parte dei clienti stampatori, sempre più attrezzati anche da un punto di vista tecnologico che consente loro di misurare i risultati di stampa con precisione e tutto parte dalle fasi di pre-stampa dove il service flexo deve essere in grado di supportare lo stampatore con bozze calibrate.

"Capita molto spesso di eseguire commesse per clienti multinazionali che fanno stampare la stessa scatola a vari stampatori in diversi Paesi, l'uniformità del risultato finale di stampa è fondamentale e veniamo molto spesso coinvolti nelle fasi di avviamento dei lavori per fornire un supporto tecnico nelle fasi cruciali", dice Giuliano Perlini.

IL LAVORO VINCENTE: SEMPLICE MA DI GRANDE IMPATTO VISIVO

Presentato dallo Scatolificio Ceriana, già vincitore lo scorso anno del BestinShow 2017, la scatola che ha convinto la giuria ad assegnare il primo premio nella categoria "Cartone Ondulato Kraft Post Print" rappresenta un normale lavoro di produzione la cui particolarità risiedeva nel fatto che vi fosse l'esigenza di far risaltare la lucidità delle bottiglie di vino nero e dell'etichetta anch'essa nera con cornice in oro su un cartone non patinato come il kraft.

"Il lavoro è stato stampato in quadricromia con l'aggiunta

ENGLISH *Version*

Zincografia Imen: flexo printing plates as a real number one!

ZINCOGRAFIA IMEN SUPPLIED PRINTING PLATES TO SCATOLIFICIO CERIANA FOR THE BOX OF WINE OF ITALIANS COMPANY, MAKING A DECISIVE CONTRIBUTION TO ACHIEVING THE FIRST PRIZE AT BESTINFLEXO 2018 IN THE CATEGORY "CORRUGATED CARDBOARD KRAFT POST PRINT"

Center at first sight! Certainly, the decision to participate in Atif competition that rewards the quality of flexographic printing was decided by Scatolificio Ceriana, but the collaboration of pre-press, Zincografia Imen located in Stallavena di Grezzana in the province of Verona, was decisive to get the first place. As stated by the jury's motivation, "despite the difficulty of the kraft corrugated cardboard printing substrate, the black color of the bottles emerges very well; images with play of shadows (gray) that enhance image depth". Definitely a good judgment that Imen brought home, a historic company in the panorama of Italian flexo industry, founded in 1962 by Ivano Perlini, still present today in the company, animated by the enthusiasm and spirit of a little boy, as his children Daniele and Giuliano confirm. They manage this small company together with their father, located a stone's throw from Valpolicella, with its wonderful wine and therefore with a customer base of wineries interested in cardboard boxes. Today a dozen people work at Imen, including graphic design (with latest-generation Mac workstations all equipped with Hybrid software) and production, where workflow includes CtP, exposure units with the latest Flint nyloflex NExT Led Uv, automatic washing unit FV, plate mounting unit for plates for corrugated cardboard, which together with the large paper bags represent the core business of the company. "We are small, but always abreast of the times and we have followed all the technological evolution that has crossed our sector", says Daniele Perlini, "for example we decided to discontinue the production of liquid photopolymer in 2006 when we introduced digital technology, since it was no longer suited to the growing quality requirements demanded by the market and we have faced this step within a month, to dedicate ourselves completely to high quality production".

TECHNOLOGICAL SOLUTIONS FOR HIGH QUALITY PRODUCTS

In the division of merits for the recent victory, an important part is to be ascribed to Flint products and technologies, as confirmed by Roberto Malagù of Heidelberg Italy, "with the installation of the nyloflex NExT FV exposure unit for the realization of flat top dot, they noted the great benefits of this exposure technology that allows precise reproduction of digital data on the printing plate.

This innovative approach sets new standards in the production of flexographic clichés and results in high print quality", says Malagù. Quality is now one of the essential requests for most customers, increasingly equipped even from a technological point of view that allows them to measure printing results accurately and everything starts from the pre-press phases where the flexo service must be able to support the printer with calibrated proofs.

"It often happens to execute orders for multinational customers who have the same box printed by various printers in different countries, the uniformity of the final print result is fundamental, and we are very often involved in the start-up phases to provide technical support in the crucial phases", says Giuliano Perlini.

PENTATECH Group

SOLUZIONI PER IL PACKAGING

CVB-CVA Prefeeder

PLT Pallettizzatore

STS Stripper Stacker

PLT-F Line

MP Mettipallet

REALIZZAZIONE LAY-OUT **PERSONALIZZATI**

CONSULENZA **TECNICA**

SERVIZIO **ASSISTENZA** E **RICAMBI**

Via dell'Industria, 21
48017 Lavezzola - Conselice (RA) - Italy
Tel.: (+39) 0545 986095

info@pentatechsrl.it
www.pentatechsrl.it

dell'oro metallico, ma essendoci diversi elementi tono su tono si correva il rischio che qualche elemento grafico non spiccasse a dovere. In questi casi bisogna riuscire a creare un nero della bottiglia che risulti molto più intenso nei punti più scuri rispetto all'etichetta, così da far risaltare i riflessi della bottiglia. Da un punto di vista tecnico, per ottenere questo effetto abbiamo inserito un rinforzo cromatico sotto il nero così da ottenere un bellissimo contrasto. Per gli addetti al mestiere non è certamente nulla di nuovo, ma garantisce un notevole impatto visivo sulla scatola finita e il consumatore ne viene senza dubbio piacevolmente attratto", interviene Daniele Perlini.

LASTRE FLINT FAC D 284 A PUNTO PIATTO

Zincografia Imen, utilizzatrice di diverse tipologie di lastre Flint Group Printing Plates, ha fornito allo Scatolificio Ceriana le lastre flessografiche della Flint modello FAC D 284 esposte con tecnologia Led per l'ottenimento del punto piatto. "Non è il caso dello Scatolificio Ceriana che stampa con tecnologie di ultimissima generazione, ma in linea generale abbiamo constatato che la validità della tecnologia a punto piatto offre notevoli vantaggi soprattutto quando non si utilizzano substrati di primissima qualità o magari la macchina da stampa ha già qualche anno di lavoro alle spalle. Anche per un'azienda medio-piccola come la Zincografia Imen, dotarsi di una tecnologia innovativa come l'espositore Flint nyloflex NExT può rappresentare un salto di qualità molto importante a tutto vantaggio dei clienti finali di stampa, i quali senza dover modificare nulla né nelle modalità operative, né tantomeno da un punto di vista delle attrezzature di stampa, si ritrovano a realizzare lavori qualitativamente migliori rispetto al passato. "Nel mondo del cartone ondulato una delle grandi sfide è la riduzione o la eliminazione della cannettatura, unitamente all'aumento di densità e coprenza. Le molteplici varianti di esposizione disponibili con il NExT offrono la possibilità di controllare il profilo del rilievo e modificarlo per meglio incontrare le esigenze dello stampatore che deve però sapere di utilizzare il punto piatto per regolarsi conseguentemente", interviene Malagù di Heidelberg.

PROGETTI FUTURI

Nell'ottica di un continuo miglioramento la Zincografia Imen ha già nel cassetto alcuni progetti relativi a nuovi investimenti tecnologici. Proprio per questo è in previsione nel prossimo futuro anche l'ampliamento dell'attuale sede, che a regime dovrebbe consentire di raddoppiare la superficie a disposizione. Non bisogna mai fermarsi, questo Daniele e Giuliano lo sanno bene, anche perché spronati quotidianamente dal papà Ivano, che a 78 anni è il primo a pensare al futuro!

Ivano Perlini, fondatore di Zincografia Imen

THE WINNING WORK: SIMPLE BUT WITH A GREAT VISUAL IMPACT

Presented by Scatolificio Ceriana, winner last year of BestinShow 2017 award, the box that convinced the jury to award the first prize in the category "Corrugated Cardboard Kraft Post Print" represents a normal production job whose particularity laid in the fact that there was the need to bring out the lucidity of black wine bottles and the black label with a gold frame on an uncoated cardboard like kraft.

"The work was printed with four colors with the addition of metallic gold, but as there were several tone-on-tone elements there was a risk that some graphic elements would not stand out properly. In these cases, it is necessary to be able to create a black of the bottle that is much more intense in the darker points than the label, to bring out the reflections of the bottle. From a technical point of view, to achieve this we have inserted a chromatic reinforcement under the black to obtain a beautiful contrast. For those involved in this kind of job, it is certainly nothing new, but it guarantees a noticeable visual impact on the finished box and the consumer is undoubtedly attracted", says Daniele Perlini.

FLINT FAC D 284 PLATES WITH FLAT TOP DOT

Zincografia Imen, user of different types of Flint Group printing plates, supplied Scatolificio Ceriana with the flexographic plates, model FAC D 284 exposed with LED technology to obtain the flat top dot. "It is not the case of Scatolificio Ceriana that prints with the latest generation technologies, but in general we have found that the validity of the flat top dot technology offers considerable advantages especially when you don't use top-quality substrates or perhaps the printing machine is a little bit old. Even for a medium-small company such Zincografia Imen, adopting an innovative technology such as the Flint nyloflex NExT exposure unit can represent a very important leap in quality to the benefit of the final customers, the printers, who without having to change operating methods and printing equipments, can realize better quality jobs than in the past. "In the world of corrugated cardboard one of the great challenges is the reduction or elimination of washboarding, together with the increase in density and opacity. The multiple variations of exposure available with the NExT offer the possibility of controlling the profile of the relief and modifying it to better meet the needs of the printer, who must however know to use the flat top dot to regulate himself accordingly", intervenes Malagù.

FUTURE PROJECTS

With a view to continuous improvement, Zincografia Imen already has some projects related to new technological investments. Exactly for this reason, the expansion of the current headquarters is also expected soon, which should double the space. You must never stop, Daniele and Giuliano are well aware of it, also because they are encouraged daily by their father Ivano, who at 78 is the first to think about the future!

Lo Scatolificio Ceriana di Settimo di Pescantina (Vr) *partecipa regolarmente da qualche anno al concorso BestinFlexo con grande soddisfazione, visti gli importanti riconoscimenti che ogni anno conquista grazie all'eccellenza del prodotto finito perfetta sintesi fra migliori attrezzature e materiali, competenze umane, partnership con fornitori leader nei rispettivi ambiti. Azienda familiare, sul mercato dagli anni '60, oggi è gestita dai fratelli Giovanni e Marco Barichello, vantando in organico circa 50 collaboratori per circa 11 milioni di € di fatturato. Lo Scatolificio Ceriana ha deciso da alcuni anni di dotarsi solamente di macchinari Göepfert per la stampa diretta sul cartone ondulato. Due le macchine di stampa presenti in azienda, una a 6 colori con fustellatura in linea e quella più recente del 2015, un'installazione unica in Italia, a 7 colori con fustellatore rotativo e piegaincolla in linea, un impianto equipaggiato con tutto il necessario per produrre scatole ad alta velocità e di grandissima qualità; lo standard aziendale quando si stampa su cartone patinato è l'utilizzo di non meno di 54 linee cm, spingendosi in alcuni casi particolari fino a 70, un valore notevole per questo tipo di supporto.*

By Barbara Bernardi

Con JETVarnish 3DS di Konica Minolta le nobilitazioni proposte da Arti Grafiche Turati non sono convenzionali

FORNITORE DI SERVIZI DI STAMPA A 360°, DALLA PRESTAMPA ALLA LEGATORIA, L'AZIENDA DI DESIO (MI) SI AVVALE DA TEMPO DELLA TECNOLOGIA KONICA MINOLTA PER LA STAMPA DIGITALE E DA POCHI MESI PER LA NOBILITAZIONE DEGLI STAMPATI HA AGGIUNTO LA NUOVA KONICA MINOLTA MGI JETVARNISH 3DS

Le origini di Arti Grafiche Turati risalgono a 33 anni fa quando Felice Nazzari, padre di Roberto, direttore commerciale dell'azienda e di Enrico, presidente, decide di creare, insieme a Giuseppe Turati e Massimiliano Vurro, padre di Alessandro, attuale CFO, un'azienda indipendente.

Facendo tesoro dell'esperienza accumulata in oltre 30 anni in Turati Lombardi, storica industria italiana che ha prodotto carte valori dagli anni '50 agli anni '80, Felice Nazzari, che era direttore tecnico di Turati Lombardi, inizia la sua attività puntando sul mercato più promettente di allora, quello dei moduli continui. E la scelta produttiva si rivela vincente perché la società cresce e quando arriva il momento per i figli di ricevere il testimone dal loro padre, che negli anni è stato capace di trasmettere la passione per la carta stampata facendoli crescere per prepararsi a questo passaggio, la società è solida e attiva più che mai.

Da sinistra Enrico Nazzari, Luca D'Amato, operatore della JETVarnish e Roberto Nazzari

partner for success

Salti di gioia con CITOject F

Apprezzato materiale per espulsione sviluppato appositamente per l'impiego sulla fustella.

I vantaggi di CITOject F – Per i vostri prodotti dai più alti requisiti:

- Facile controllo di qualità visivo mediante **codici colore**
- **Riduzione** della **pressione di fustellatura** in macchina
- **Minori punti d'arresto** e **maggiore scorrevolezza dei fogli**; riduzione al minimo delle impronte
- Materiale **resistente agli UV e all'invecchiamento**
- Posizionamento esatto e rimozione senza residui del materiale per espulsione grazie alla **tecnologia EasyFix**
- Certificato per l'**impiego sicuro nella produzione di scatole pieghevoli per l'industria alimentare**

PRODUCT SAFETY ISEGA WITH LETTER AND SEAL

CITOject F

CITO EasyFix

CITO Italia Srl
Sede principale: Muggia (TS) • (040) 232346
Filiale di Milano: Rho (Milano) • (02) 3340 2372
info@cito-italia.com • www.cito-italia.com

All'inizio degli anni '90, quando i moduli continui hanno ormai i giorni contati vengono introdotte le prime offset a foglio. Con l'avvento della tecnologia di stampa digitale, nel 2013 viene installata la soluzione bizhub PRESS C1085 di Konica Minolta per soddisfare le richieste di piccole tirature da parte dei clienti. Questo è stato solo il primo di numerosi altri investimenti che si sono susseguiti negli ultimi anni, per poter eseguire cuciture a punto metallico, cordonature, piccoli lavori di fustellatura, lavori in brossura, plastificazioni e ultimo l'installazione della soluzione di nobilitazione JETVarnish 3DS di MGI. L'azienda offre anche soluzioni logistiche semplici o complesse per gestire le scorte e le spedizioni degli stampati (kit per spedizioni e logistica) e materiali promozionali, il tutto gestito con un portale dedicato.

OFFSET E DIGITALE: ACCOPPIATA VINCENTE E STIMOLANTE

Roberto Nazzari ci spiega che "anche se il nostro core business è la produzione di stampati in offset, la stampa digitale ci ha permesso di affiancare la possibilità di produrre piccole tirature e dato variabile, e ora con l'acquisto della JETVarnish 3DS abbiamo chiuso il cerchio della stampa digitale e delle tirature più brevi in offset". Anche se l'ingresso del digitale non è stato semplice, perché "ai tempi, solo 6 anni fa ma sembrano molti di più considerati i traguardi che abbiamo raggiunto, non avevamo un vero e proprio reparto di prestampa, ed è evidente che la stampa digitale senza una prestampa strutturata non può avere successo; inoltre questo reparto non gestisce solo i lavori in digitale ma anche le attività più tradizionali per così dire, legate alla produzione di lastre con il CtP per la stampa offset", aggiunge Roberto.

Oggi Arti Grafiche Turati, 22 addetti, con le sue due offset 70x100 a 5 colori, la stampa digitale e la nobilitazione spot digitale UV inkjet, produce una gamma di applicazioni veramente trasversale, che va dal catalogo per i settori della moda, dei mobili, degli orologi, delle apparecchiature elettroniche, ai cofanetti per i cosmetici, display da banco e da terra, e anche etichette anticontraffazione per i grandi marchi della moda. L'azienda si propone come partner per ogni tipo di azienda, dalle piccole realtà

ENGLISH *Version*

With JETVarnish 3DS by Konica Minolta finishings proposed by Arti Grafiche Turati are not conventional

A 360 ° PRINT SERVICE PROVIDER, FROM PREPRESS TO BOOKBINDING, THIS COMPANY LOCATED IN DESIO (MI), HAS BEEN USING KONICA MINOLTA TECHNOLOGY FOR DIGITAL PRINTING FOR A LONG TIME AND ADDED THE NEW KONICA MINOLTA - MGI JETVARNISH 3DS A FEW MONTHS AGO FOR FINISHING OF PRINTED MATTER

The origins of Arti Grafiche Turati date back to 33 years ago when Felice Nazzari, father of Roberto, commercial director of the company and of Enrico, president, decides to create, together with Giuseppe Turati and Massimiliano Vurro, father of Alessandro, current CFO, an independent company.

Building on the experience accumulated in over 30 years at Turati Lombardi, a historic Italian industry that has produced paper titles from 50s to 80s, Felice Nazzari, who was the technical director of Turati Lombardi, began his activity by focusing on the most promising market of the time, the continuous forms. And the productive choice turns out to be winning because the company grows and when the time comes for the children to receive the baton from their father, who over the years has been able to transmit the passion for printed paper making them grow to prepare for this step, the society is solid and more active than ever.

At the beginning of 90s, when continuous forms were living on borrowed time, the first sheet-fed offset machines are introduced. With the advent of digital printing technology, Konica Minolta's bizhub PRESS

Rosselli srl

Automazioni per scatolifici

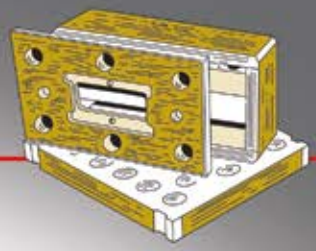

Dal 1972

RF 2013

FUSTELLATRICE 2 Angoli

Misure 710x250

misura minima 45 mm

Macchina Brevettata
Marchio Depositato

www.ideositiweb.it

il Fustellatore Due Angoli può essere fornito anche con Kit aggiuntivo per la fustellatura di scatole da camicie (da inserire e disinserire) con sagomatura/finestra a richiesta del cliente

Dal 1978 Costruttori di stampi di precisione lavorati con macchine a controllo numerico

Rosselli srl

Via Puccini, 30 Loc. San Donato San Miniato Pisa Italy
Tel +39 0571 33045 Fax +39 0571 33787 info@stampirosselli.it www.stampirosselli.it

ad aziende strutturate che sanno cosa vuol dire comunicazione e marketing, con un denominatore comune: la necessità di avere un prodotto di qualità. Attualmente la percentuale di lavori in digitale è circa il 25% del fatturato rispetto alla stampa offset e Arti Grafiche Turati prevede una crescita parallela nelle due tipologie, a riprova del fatto che stampa tradizionale e digitale si integrano e completano perfettamente.

L'azienda è flessibile e veloce, perché molto reattiva, "qualità non comune per le aziende grafiche perché siamo abbastanza piccoli per lavorare con passione curando i minimi dettagli ma siamo anche abbastanza grandi per gestire i progetti più importanti, i clienti ci apprezzano per la nostra capacità di proporre le soluzioni,

L'ultima arrivata in Arti Grafiche Turati: la JETVarnish 3DS di Konica Minolta

C1085 solution was installed in 2013 to satisfy customers' requests of small print runs. This was only the first of many other investments that have taken place over the last few years, to be able to perform saddle stitching, creasing, small die-cutting jobs, perfect bound materials, laminations and the last investment for the JETVarnish 3DS finishing solution by MGI. The company also offers simple or complex logistics solutions to manage stocks and shipments of the printed items (shipping and logistics kits) and promotional materials, all managed with a dedicated portal.

OFFSET AND DIGITAL: WINNING AND STIMULATING COMBINATION

Roberto Nazzari explains that "even if our core business is production with offset printing, digital printing has allowed us to combine the possibility of producing small print runs and variable data, and now with the purchase of JETVarnish 3DS we have closed the circle of digital printing and shorter runs in offset". Even if the entry of digital was not easy, because "at the time, only 6 years ago but it seems many more given the goals we have achieved, we did not have a real prepress department, and it is clear that digital printing without a structured prepress cannot have success; moreover this department does not only manage digital works but also more traditional activities, so to speak, related to production of plates with CtP for offset printing", adds Roberto.

Today Arti Grafiche Turati, 22 employees, with its two 70x100 5-color offset machines, digital printing and digital inkjet UV spot finishing, produces a truly transversal range of applications, ranging from the catalog for sectors of fashion and furniture, watches, electronic equipment, cosmetics boxes, counter and floor displays, and even anti-counterfeiting labels for the big fashion brands. The company proposes itself as a partner for every type of company, from small businesses to structured companies that know what communication and marketing means, with a common denominator: the need to have a quality product.

KOENIG & BAUER

Rapida 145 e Rapida 164 – Leader nel formato grande

Performance imbattibile, tempi di avviamento ridottissimi, massima automazione con un netto risparmio di spazio.

La Rapida 145 e la Rapida 164 definiscono nuovi standard.

koenig-bauer.com/it/rapida-145-164

Koenig & Bauer IT S.r.l.
info-it@koenig-bauer.com

koenig-bauer.com

we're on it.

i materiali e le finiture più adatti per raggiungere il loro obiettivo di comunicazione, impegnandoci allo stesso modo per un biglietto da visita e per un progetto di stampa e cartotecnica più impegnativo", aggiunge Roberto.

LE SOLUZIONI KONICA MINOLTA/MGI

Bizhub PRESS C1085 ha ampliato la gamma di possibilità produttive per i fornitori dei servizi di stampa. Grazie a prestazioni senza pari, all'alta qualità delle immagini e alla robustezza, questo modello può soddisfare le crescenti richieste dei fornitori di soluzioni grafiche nel campo della comunicazione. "Questo sistema di stampa a colori è dotato di numerose opzioni di configurazione utili per far crescere nel tempo con aggiornamenti successivi l'attività commerciale, caratteristica che è stata assolutamente determinante nella decisione di scegliere Konica Minolta quando abbiamo iniziato la nostra avventura digitale", afferma Enrico. Il sistema stampa a 85 ppm su carta con grammatura tra i 55 e i 350 g/m2 e garantisce la compatibilità con i formati JDF, APPE e Pantone e con i controller standard Fiery e Creo.

L'altra soluzione appena installata è la JETVarnish 3DS, concepita e prodotta da MGI e Konica Minolta per aiutare gli stampatori a espandere i propri servizi, con la possibilità di effettuare verniciature spot UV con effetti tattili 2D/3D e hot foil in linea, tutto con la produttività e l'efficienza della tecnologia inkjet. Infatti, la combinazione intelligente dell'esclusiva tecnologia inkjet di MGI con le testine di stampa piezoelettriche Drop-on-Demand di Konica Minolta (che possono stampare linee sottili fino a 0,5 mm), garantisce un'incredibile qualità. Anche lo spessore di verniciatura può essere modulato a seconda delle esigenze. Per assicurare l'assoluta precisione della verniciatura, JETVarnish 3DS è dotata di un rivoluzionario sistema di registro AIS Smartscanner, un sistema automatico di registro della vernice e dell'hot-foil che legge ogni singolo foglio e calcola la necessità di regolazione e la applica senza intervento dell'operatore a velocità costante.

"Abbiamo creato una brochure che con esempi concreti illustra le possibilità di verniciatura e nobilitazione della JETVarnish 3DS e le reazioni dei clienti sono molto positive: con questa soluzione si può davvero esagerare e grazie agli effetti speciali che riesce a produrre la comunicazione veicolata con la carta stampata non si dimentica più, perché crea un legame tra il messaggio/immagine e chi legge/guarda; in questo modo vorremmo spostare l'attenzione dei clienti dal prezzo alla qualità e soprattutto al reale ritorno economico del prodotto stampato nobilitato", conclude Roberto.

Currently the percentage of digital jobs is around 25% of turnover compared to offset printing and Arti Grafiche Turati expects parallel growth for the two technologies, confirming the fact that traditional and digital printing are perfectly integrated and complete. The company is flexible and fast, because it is very reactive, "quality not common for graphic companies because we are small enough to work with passion taking care of the smallest details but we are also big enough to manage the most important projects, customers appreciate us for our ability to propose the most suitable solutions, materials and finishes to achieve their communication goal, committing ourselves in the same way to a business card and to a more demanding printing and paper converting project", adds Roberto.

KONICA MINOLTA/MGI SOLUTIONS

The bizhub PRESS C1085 has expanded the range of production possibilities for print service providers. Thanks to unparalleled performance, high image quality and robustness, this model can satisfy the growing demands of suppliers of graphic solutions in the field of communication. "This color printing system is equipped with numerous configuration options to help the business grow over time with subsequent updates, a feature that was absolutely crucial in the decision to choose Konica Minolta when we started our digital adventure", Enrico says. The system prints at 85 ppm on paper with a weight between 55 and 350 g/m2 and guarantees compatibility with JDF, APPE and Pantone formats and with standard Fiery and Creo controllers.

The other solution just installed is the JETVarnish 3DS, conceived and produced by MGI and Konica Minolta to help printers expand their services, with the possibility of carrying out spot UV varnishing with 2D/3D tactile effects and in-line hot foil, all with the productivity and efficiency of inkjet technology. In fact, the clever combination of MGI's exclusive inkjet technology with Konica Minolta's Drop-on-Demand piezoelectric printheads (which can print thin lines up to 0.5 mm) guarantees incredible quality. Even the coating thickness can be modulated according to requirements. To ensure the absolute precision of the painting, JETVarnish 3DS is equipped with a revolutionary AIS Smartscanner registration system, an automatic varnish and hot-foil registration system that reads every single sheet and calculates the need for adjustment and applies it without operator intervention at constant speed.

"We have created a brochure that with concrete examples illustrates the possibilities of varnishing and finishing of JETVarnish 3DS and the reactions of customers are very positive: with this solution you can really exaggerate and thanks to the special effects that the communication conveyed with the paper can produce, printed material is never forgotten, because it creates a link between the message/image and the reader/viewer; in this way we would like to shift the attention of customers from the price to the quality and above all to the real economic return of the finished printed product", concludes Roberto.

LIYU ITALIA

INDUSTRIAL PRINTING

KC UV-Bulb / UV-Led
Flatbed Printer

KONICA MINOLTA
Panasonic

2880 DPI

Pensata per lavorazioni ad alta velocità oltre i 110 m², **KC-UV / UV-Led** è dotato di teste **Konica Minolta 1024i** (in alternativa **RICOH GEN 5**) espandibili fino a 16 teste C, M, Y, Bk, Lc, Lm, vernici e White, formato stampa fino a 305 x 205 altezza max 10 cm.

Il piano di lavoro, dotato di motori inverter, permette il galleggiamento dei materiali più pesanti sul piano.

Ideal per stampa:

- Legno / Vetro
- Porte
- Accessori per arredamento
- Forex e plexiglass
- Top cucina / bagno

PCT-LED / Ecosolvente
Roll to Roll

Luce di stampa max: 320 cm
Velocità max Led: 120 m²/h
Velocità max Ecosolvente: 290 m²/h

FH Direct
Textile

Luce di stampa max: 320 cm
Velocità max: 210 m²/h

KRJ UV-Led
FLatbed

Luce di stampa max: 305 x 205 cm
Altezza max di stampa: 10 cm

PZG Ecosolvent
Roll to Roll

Luce di stampa max: 320 cm
Velocità max: 110 m²/h

LIYU ITALIA

SHOWROOM:
Via Achille Grandi 4/14 - PESCHIERA BORROMEO (MI)
Tel. +39 02 36561484 - info@liyuprinter.it - www.liyuprinter.it

L'azienda polacca Wok ha scelto una nuova Celmacch Chroma in linea con una nuova Mastercut

Celmacch installa un'altra Chroma Print da mettere in linea con una fustellatrice prodotta e venduta da Bobst e un caricatore fornito da Alliance.

Numerose sono le installazioni di Celmacch in linea con fustellatrici di altre importanti aziende produttrici, in particolare di nuova generazione presso primarie multinazionali Europee, per esempio Bobst, Asahi e Eterna.

Wok, situata a Brodnica in Polonia è una tra le principali aziende private polacche per la produzione di imballaggi in cartone e cartone ondulato, che per ampliare il suo modernissimo parco macchine destinate alla produzione ha optato per una Chroma Print High Tech 2100, per alimentare una fustellatrice piana Mastercut 2.1 di ultimissima generazione installata nel 2018 da Bobst.

Nel 2003 l'azienda si è ampliata con la costruzione di un moderno edificio per uffici e per una grande area di produzione e magazzino, che ha permesso di aumentare l'efficienza e ottimizzare il servizio ai propri clienti. L'espansione di Wok sul mercato polacco ha avuto una forte accelerazione, tanto che oggi la l'area di produzione si sviluppa in uno stabilimento di oltre 20.000. mq. Con Celmacch Chroma Print HT è possibile cambiare l'impianto stampa durante la produzione e la performance in termini produttivi è di una velocità meccanica di 10.000 fogli/ora. Con il nuovissimo sistema di lavaggio automatico e l'ultima generazione di racle a camera chiusa in fibra di carbonio il lavaggio è molto rapido ed efficiente. L'installazione e la messa in funzione della Chroma Print sono avvenute in tempi molto rapidi, permettendo così a WOK di iniziare velocemente la produzione. "Wok ha scelto Celmacch come partner per la stampa flessografica ad alta definizione, ben sapendo di acquistare una delle stampatrici flessografiche più evolute sul mercato, che consente le migliori prestazioni e una tecnologia user friendly che consente di ridurre i costi di manutenzione", commenta Luca Celotti di Celmacch.

** "Bobst" e "Mastecut 2.1" sono marchi registrati di proprietà di Bobst SA e / o delle sue controllate. Celmacch non è il produttore della macchina Bobst e per maggiore chiarezza Celmacch desidera chiarire che non esiste alcun collegamento commerciale tra Bobst e Celmacch.*

ENGLISH News Technologies

POLISH-BASED WOK HAS SELECTED A NEW CELMACCH CHROMA IN LINE WITH A NEW MASTERCUT

Celmacch installs another Celmacch Chroma Print in line with a die cutter produced and sold by Bobst and a pre feeder provided by Alliance. There are numerous Celmacch installations in line with die-cutting machines by other major manufacturers, in particular with new generation die-cutting machines at leading European multinationals, for instance Bobst, Asahi and Eterna.

Wok, located in Brodnica in Poland is one of the leading private Polish companies producing board and corrugated board packaging, has opted for a Chroma Print High Tech 2100 to expand its modern set of machinery, which feeds a latest generation Mastercut 2.1 die-cutter installed in 2018 installed by Bobst.

In 2003, the company expanded by building a modern office building and a large production and warehouse area, which promised to increase efficiency and optimize service to its customers. Wok's expansion on the Polish market has accelerated considerably, so much so that today the production area is spread over a factory of over 20,000 msq.

Thanks to the experience gained over the years in the board packaging market with flexographic printing, Celmacch knows well the needs of customers and of those who work in the sector and, starting from an in-depth needs analysis, offers the most effective and high-tech solutions.

Wok opted for a Chroma Print HT printer with direct motor feeder, 3 colours and vacuum

CELMACCH®

Tecnologia consolidata nella stampa flexo ad alta definizione e fustellatura rotativa

CHROMA PRINT 1700 2100 2400
CHROMA CUT 2100 2400 2800

OVER 30 YEARS
In The Flexo Corrugated Industry

Sviluppiamo tecnologie innovative per realizzare in modo funzionale le richieste dei nostri clienti

Ogni singola parte di Chroma riflette la nostra filosofia aziendale, volta a offrire solo macchinari di elevata tecnologia con componenti di ottima qualità, che garantiscano lunga durata e costi di manutenzione ridotti.

www.celmacchgroup.com

Vega a CCE International: focus sui sistemi di raccolta fine linea

In veste di produttore mondiale specializzato in macchine piega incollatrici multipunto, VEGA ha partecipato alla scorsa fiera internazionale CCE a Monaco di Baviera, in Germania, punto d'incontro strategico per l'industria della trasformazione del cartone ondulato.

"Riteniamo che aver partecipato abbia rappresentato il miglior modo possibile per coltivare relazioni commerciali con nuovi e consolidati clienti e intessere partnership commerciali con i professionisti del settore", dice Marco Elli, Sales Area Manager.

In occasione della Fiera, Vega ha presentato i sistemi di raccolta Revicart a integrazione nelle proprie linee, completando così ogni tipo di esigenza di raccolta automatica che la clientela possa richiedere.

Con un focus strategico, un nuovo messaggio e innovativi temi di punta, VEGA lancia i 3 diversi tipi di raccolta scatole da posizionare al fine linea di piegatura: il VEGA EASYPACK, il PACK 120/T1/T2 e il ROTOPACK. Il fine linea completa il ventaglio di soluzioni messe in campo da Vega dopo il Doppio Introduttore Vega ADF e la Piega Incollatrice Vega ALTAIR.

Con la recente acquisizione delle competenze e dei brevetti Revicart e della sua esperienza nel combinare il Doppio Introduttore con diversi altri marchi di piega incollatrici, Vega si presenta sul mercato come Leader di questa tecnologia e come fornitore di diverse soluzioni multiple di introduzione in base alle esigenze del cliente.

"La recente acquisizione di Revicart e le novità introdotte da Vega nel settore hanno fatto breccia nell'interesse della clientela pervenuta al nostro Stand nei tre giorni di esposizione", conferma Marco Elli.

L'importante presenza di clienti Europei ha dato slancio alla presentazione dei recenti investimenti di cui l'azienda italiana attende a breve riscontri.

Un nuovo standard di durata con SX LongLife di Robatech

"Precisa, affidabile e durevole": con questo messaggio chiave Robatech presenta la nuova SX LongLife. Una pistola applicatrice per hotmelt che garantisce un'applicazione durevole e precisa dell'adesivo.

Robatech impone un nuovo standard di durata nella gamma delle pistole applicatrici, aggiungendo al suo portafoglio il nuovo modello SX LongLife. Si tratta di un'ulteriore evolu-

ENGLISH *News Technologies*

transfer for connecting to the automatic die-cutter. Thanks to automation offered by Celmacch, with Chroma Print HT the printing system can be changed during production and the mechanical speed is 10,000 sheets / hour. With the brand-new automatic washing system and the latest generation of carbon fiber closed chamber doctor blades, washing is very quick and efficient. Installation and commissioning of the Chroma Print took place very rapidly, allowing WOK to quickly start production.

Wok has chosen Celmacch as a partner for high definition flexographic printing, knowingly buying one of most advanced flexographic printers on the market, which provides the best performance and user-friendly technology that allows for reduced maintenance costs, based on commercial parts and eliminating dedicated parts that make maintenance complicated and expensive.

**"Bobst" and "Mastecut 2.1" are registered trademarks owned by Bobst SA and/or its subsidiaries. Celmacch is not the producer of the machine Bobst and for the sake of clarity Celmacch wishes to clarify that there is no commercial link between Bobst and Celmacch.*

VEGA AT CCE INTERNATIONAL : FOCUS ON THE END LINE COLLECTING SYSTEMS

As a worldwide manufacturer specializing in multi-point folding gluing machines, VEGA attended the last CCE international Show in Munich, Germany, which is a strategic meeting point for the corrugated industry.

"We do believe that having participated has been the best way to cultivate business relationships with new and loyal customers and to establish business partnerships with other professionals," says Marco Elli, Sales Area Manager.

On this occasion, Vega has presented the Revicart collecting systems to be integrated into its lines, thus completing any kind of automatic collecting requirement that customers may need.

With a strategic focus, a new message and innovative highlight themes, VEGA launches 3 different types of box collectors at the end of the folding lines: the VEGA EASYPACK, the PACK 120/T1/T2 and the ROTOPACK. The end line completes the range of solutions put in place by Vega after the Double Feeder Vega ADF and the Folder Gluer Vega ALTAIR.

With the recent acquisition of Revicart skills and patents and of its experience in combining the Double Feeder with different other brands of folder gluers, Vega presents itself on the market as a Leader of this technology and as a supplier of different multiple feeding solutions according to the customer's needs.

"The recent acquisition of Revicart and the innovations introduced by Vega on the market captured the interest of customers coming to our Stand during the three days show", Marco Elli confirms.

oppliger

IMPRESA 4.0
BANDO ISI INAIL
scopri di più
www.oppliger.eu

Twist S³

Smazzettatore Automatico Oppliger

1 SOLO MINUTO PER NORMALIZZARE UN BANCALE DI FOGLI ACCOPPIATI* PRONTI PER LA FUSTELLATURA

La maggior parte dei lavori di accoppiatura viene necessariamente impilata sul bancale, utilizzando la funzione del giramazzette, in modo da formare delle mazzette di fogli accoppiati contrapposti. Tali procedimenti prevengono l'eccessiva imbarcatura del materiale la quale creerebbe problemi nelle fasi lavorative successive, in particolare durante la fustellatura con macchine automatiche.
I bancali impilati a mazzette richiedono, prima del processo di fustellatura, l'intervento manuale di 1-2 operatori (a seconda del formato del materiale) al fine di rigirare le singole mazzette ed impilare il materiale uniformemente sul bancale.

Lo smazzettatore automatico Oppliger Twist S³ esegue l'operazione di uniformare i bancali in modo completamente automatico, evitando l'intervento oneroso degli operatori e garantendo una qualità del bancale costante per la lavorazione successiva, diventando così l'anello fondamentale tra l'accoppiatura e la fustellatura ed ottimizzando e razionalizzando il processo lavorativo.

* Valori indicativi variabili in funzione della qualità dei materiali.

Oppliger S.r.l. - Via Mandolossa, 55 - 25030 Roncadelle (BS) Italia - Tel: (+39) 030 2774902 - Fax: (+39) 0302525844 - Mail: info@oppliger.it

www.oppliger.eu

zione della serie Diamond ed è quindi compatibile con la maggior parte dei sistemi di applicazione Robatech.

La pistola dotata di speciale isolamento è adatta per l'applicazione precisa dell'adesivo in punti o a cordoli nel range di velocità medio-alte. Il suo nome è un chiaro riferimento alla sua possibilità d'impiego durevole e affidabile nel tempo: grazie allo speciale elemento di spruzzo e alla resistente elettrovalvola, garantisce una durata estremamente lunga anche fino a 200 milioni di cicli operativi.

Precisione e lunga durata. Concepita per l'applicazione senza contatto di adesivi termoplastici a bassa o media viscosità, la SX LongLife si distingue per il suo ingombro ridotto che permette il retrofit e l'integrazione in impianti anche in spazi ristretti. Un filtro integrato nella parte riscaldante previene l'ostruzione degli ugelli e assicura un'applicazione dell'adesivo affidabile e durevole.

Modularità e compatibilità. Con la sua struttura modulare è disponibile in diverse varianti e si adatta perfettamente alle specifiche esigenze applicative del cliente. Questa filosofia condivisa tra tutti i modelli, associata alla compatibilità, riduce il magazzino ricambi in quanto diversi componenti, quali filtri, ugelli di vari tipi e tubi elettroriscaldati, sono uguali per tutti i modelli.

CoolTouch per la massima sicurezza. L'isolamento CoolTouch della pistola applicatrice protegge al meglio i prodotti da incollare e gli stessi operatori.

Lo speciale isolamento CoolTouch aumenta la sicurezza dell'operatore in caso di contatto accidentale, riduce inoltre il consumo di energia contribuendo al risparmio delle risorse e alla sostenibilità della produzione.

La nuova generazione della serie Diamond coniuga la massima frequenza di attivazioni con la massima durata ed è quindi perfetta per l'impiego in diverse applicazioni industriali.

Con SX LongLife Robatech soddisfa le richieste dei clienti in termini di maggiore durata. "Il nome LongLife è sinonimo di precisione, affidabilità e lunga durata, tutte qualità che garantiscono un'elevata sicurezza dei processi. La nuova pistola applicatrice conferma il nostro impegno costante nel fornire soluzioni di alta qualità", dichiara Fabian Renggli, responsabile di prodotto per le pistole applicatrici, il quale aggiunge: "Che si tratti dell'industria del packaging o dell'industria grafica, le aziende si aspettano giustamente soluzioni di applicazione flessibilmente integrabili, che garantiscano l'affidabilità dei processi produttivi e alti standard di qualità. Nessuna azienda vuole sprecare tempo per interventi di sostituzione o riparazione ma esige, al contrario, una tecnologia che funzioni senza impedimenti, che faccia risparmiare tempo e abbatta i costi."

Packaging e display: Lamina e Baumer hhs ampliano la partnership

L'accordo di collaborazione fa di Baumer hhs il fornitore preferito per i sistemi di applicazione colla a caldo e a freddo per la linea di prodotti FOLDER GLUER di Lamina e la sua famiglia di piega-incolla GLUELINE.

Le macchine compatte FOLDER GLUER con velocità operative fino a 75 m/min sono dotate di sistemi con colla a caldo come standard, ma Lamina le adatterà anche ai sistemi con colla a freddo. Le macchine GLUELINE, con velocità di produzione fino a 1.000 fogli/h, sono disponibili in opzione con colla a caldo, a freddo o entrambi i sistemi. I clienti di Lamina richiedono sempre

ENGLISH *News Technologies*

The important presence of European customers has given the rush to the presentation of the recent investments whose positive confirmations the Italian company awaits shortly.

LONG SERVICE LIFE REDEFINED, WITH SX LONGLIFE FROM ROBATECH

"Precise, reliable, and long-lasting" – this is the key message of Robatech's presentation of the new SX LongLife. A hot melt jetting head for long-lasting precision adhesive application. Robatech AG is setting a new standard for long-lasting jetting heads, extending their portfolio with the new SX LongLife application head. It is a further development of the Diamond series and therefore compatible with most

Robatech application systems. This insulated application head is perfect for precision dot and bead application at medium to high speeds. Its long service life is the origin of its name: Thanks to a specially developed jetting element and robust solenoid valve, it is particularly long-lasting, with the potential to reach up to 200 million operation cycles.

Precision and long service life. Designed for the contact-free application of low- to medium-viscosity thermoplastic hot melt adhesives, the small dimensions of the SX LongLife makes it ideal for upgrades and installation in systems with restricted space. An integrated filter in the heating block prevents nozzle blockages, ensuring reliable adhesive application over the long term. Modular and compatible.

The SX LongLife application head is modular, available in different variants, and can be flexibly adapted to the respective application. This operating philosophy and compatibility between models reduces the spares inventory, since various components such as the filter, nozzles, and heated hoses are the same.

Highest safety thanks to CoolTouch. The CoolTouch insulation of the application head means that both the operator and the products to be glued are better protected. CoolTouch increases safety in case of accidental contact. This heat-resistant insulation also saves energy and contributes to resource-friendly, sustainable production. The new generation of the Diamond series combines highest switching frequency with maximum service life, making it ideal for flexible use in a variety of industries.

With the SX LongLife, Robatech has developed a product adapted to our customers' wishes for long service life. "The name LongLife stands for precision, reliability, and long service life – qualities that guarantee high process reliability. This new application head highlights our expectations for quality," explains Fabian Renggli, Product Manager Application Heads, adding: "Whether they're in the packaging or the graphics industry, companies rightly expect application solutions that offer process reliability, flexible integration, and meet high quality requirement. No company wants to lose time to replacement or repairs. They need a technology that works smoothly, effectively saving time and reducing costs.

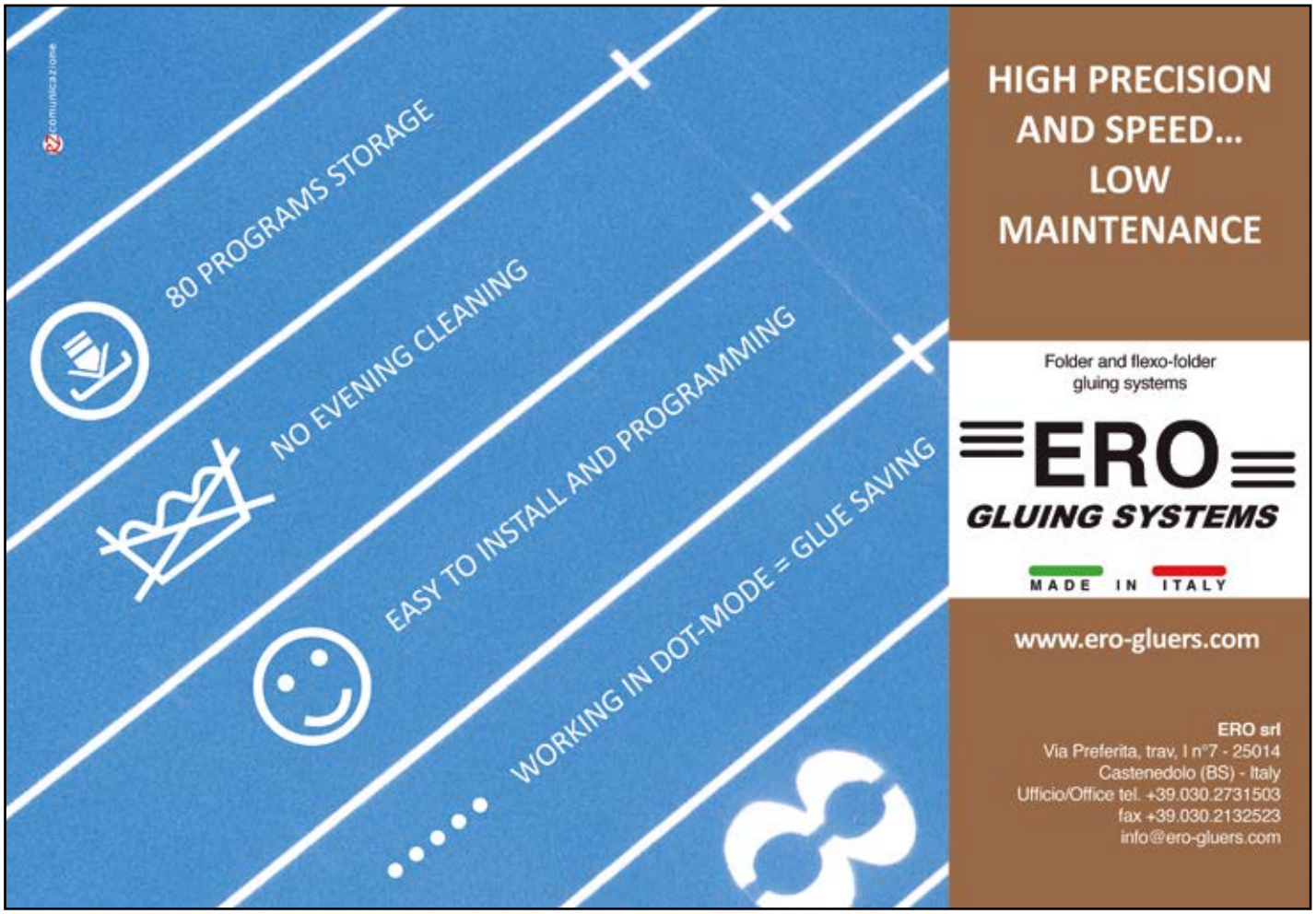
comunicazione
80 PROGRAMS STORAGE
NO EVENING CLEANING
EASY TO INSTALL AND PROGRAMMING
WORKING IN DOT-MODE = GLUE SAVING
HIGH PRECISION AND SPEED... LOW MAINTENANCE
Folder and flexo-folder gluing systems
ERO
GLUING SYSTEMS
MADE IN ITALY
www.ero-gluers.com
ERO srl
Via Preferita, trav, I n°7 - 25014
Castenedolo (BS) - Italy
Ufficio/Office tel. +39.030.2731503
fax +39.030.2132523
info@ero-gluers.com

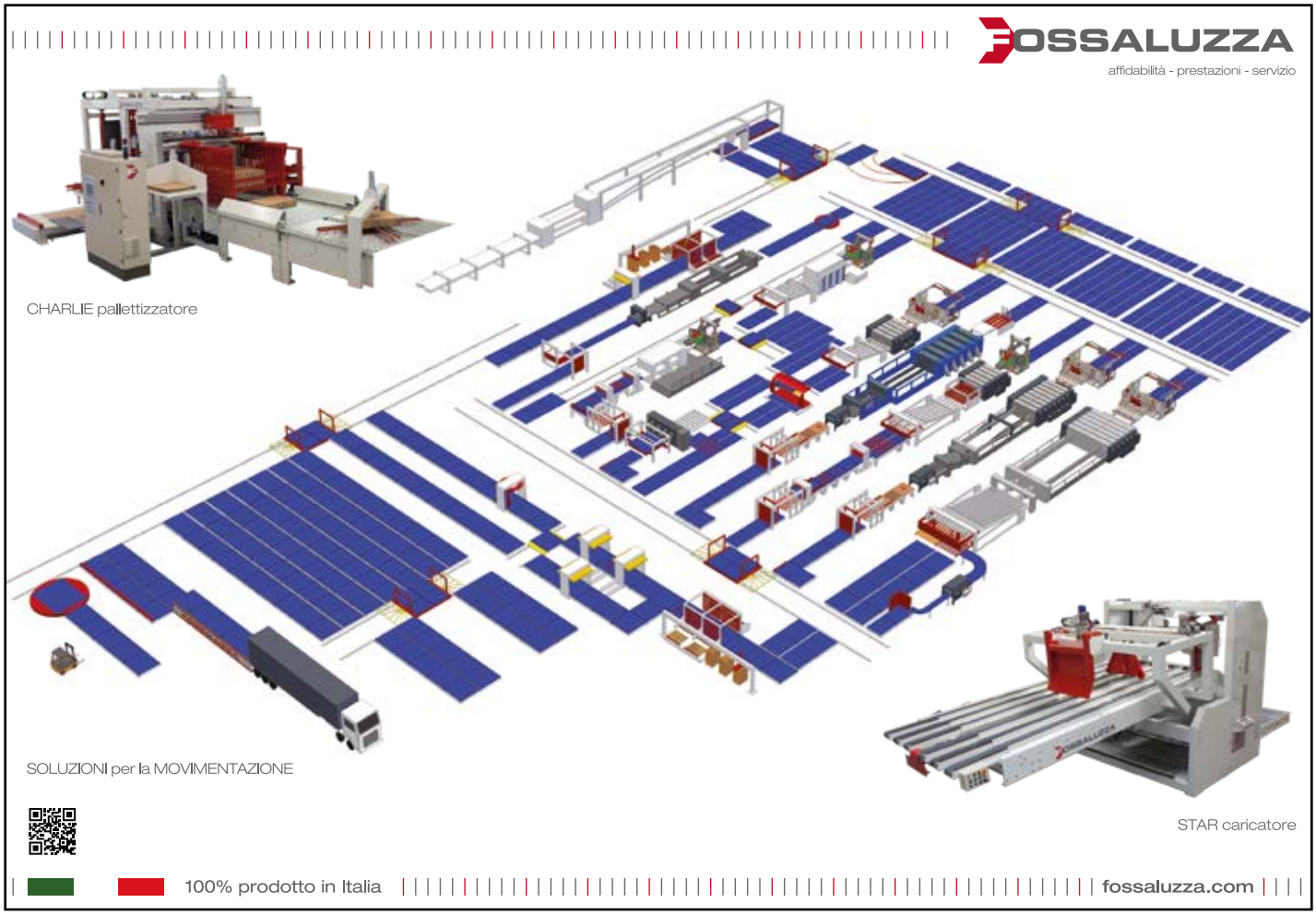
FOSSALUZZA
affidabilità - prestazioni - servizio
CHARLIE pallettizzatore
SOLUZIONI per la MOVIMENTAZIONE
STAR caricatore
100% prodotto in Italia
fossaluzza.com

più spesso sistemi combinati per rafforzare la stabilità dei punti di giuntura di espositori e imballaggi. Le due linee automatiche di Lamina non-stop lavorano fogli con dimensione massima di 2.000 x 1.600 mm, sono progettate con concezione modulare e possono essere configurate in modo flessibile con diverse opzioni, per soddisfare le richieste in costante evoluzione del mercato per imballaggi e display POS sempre più complessi e sofisticati.

"Per noi, Baumer hhs è un fornitore di sistemi di incollaggio di alta qualità estremamente flessibile e reagisce prontamente alle richieste particolari dei clienti. Abbiamo un eccellente supporto da Baumer hhs Scandinaviska e ora possiamo soddisfare il nostro mercato in modo più flessibile", afferma Peter Hjalmarson, amministratore delegato di Lamina, parlando con soddisfazione della stretta collaborazione con il produttore tedesco.

L'ampia gamma dei prodotti

Da sinistra: Jesper Hjalmarson, Casper Hjalmarson, Peter Hjalmarson di Lamina; Martin Schott, vendite internazionali, Baumer hhs; e Giedrius Kalciunas, direttore generale di GK Trade

Baumer hhs offre tutte le opzioni necessarie per implementare anche le più insolite applicazioni con colla a caldo o a freddo. Soprattutto quando si tratta di espositori per punti vendita, i progettisti oggi creano sempre nuove geometrie e strutture che i nostri clienti devono essere in grado di produrre con le nostre macchine", afferma Hjalmarson, sottolineando l'importanza di questo aspetto.

Gli impianti di Baumer hhs supportano gli sforzi di Lamina per implementare soluzioni Industry 4.0 per i clienti e integrare le macchine Lamina all'interno di sistemi IT di livello superiore, come i sistemi ERP (Enterprise Resource Planning).

A fronte delle crescenti richieste di produzione a zero difetti nel settore degli imballaggi, Lamina integrerà anche i sistemi di controllo e garanzia della qualità di Baumer hhs nelle sue macchine.

"Siamo molto contenti che Lamina ricorra sempre più alle soluzioni della nostra azienda. Lamina ha una gamma di macchine molto interessante. Alcuni dei suoi clienti hanno richieste molto particolari. Il nostro obiettivo è far sì che sia Lamina che i suoi clienti siano entusiasti dei nostri sistemi e dei nostri servizi globali", afferma il direttore generale di Baumer hhs, Percy Dengler, parlando della partnership.

Quando si tratta di nuovi progetti, gli specialisti di Baumer hhs ora lavorano direttamente con gli agenti e i partner locali di Lamina per sviluppare le migliori soluzioni per i clienti.

Heidelberg e MK Masterwork presentano una nuova piega-incolla: Diana Go completa la gamma di soluzioni per il settore dell'imballaggio

A metà marzo, Heidelberg e MK Masterwork hanno presentato la nuova piega-incolla Diana Go per il mercato degli imballaggi in occasione di una open house nello stabilimento europeo MK in Slovacchia. Tra gli stampatori di imballaggi europei che hanno partecipato

ENGLISH *News Technologies*

PACKAGING AND DISPLAYS: LAMINA AND BAUMER HHS EXPAND PARTNERSHIP

Their cooperation agreement makes Baumer hhs a preferred supplier of hot melt and cold glue application systems for Lamina's FOLDER GLUER product line and its GLUELINE family of gluing and folding machines.

The compact FOLDER GLUER machines with operating speeds of up to 75 m/min are equipped with hot melt systems as standard, but Lamina will also fit them out with cold glue systems on special order. The GLUELINE machines, with production speeds of up to 1,000 sheets/h, are optionally available with hot melt, cold glue or both systems.

Lamina customers have increasingly been requesting combined systems to strengthen the stability of glued joints in the production of displays and packaging. Lamina's two product lines of automatic, non-stop machines process sheet sizes up to 2,000 x 1,600 mm, are of modular design and can be flexibly configured from a number of different options. Thanks to this range of options, these machines can meet the new and constantly changing demands of the market for sophisticated and complex packaging and POS displays.

"We have come to really value Baumer hhs as a supplier of premium glue application systems who is extremely flexible and reacts promptly to special customer requests. We get excellent support from Baumer hhs Scandinaviska and can now serve our market more flexibly than ever before," says Lamina Managing Director Peter Hjalmarson, praising the

270 BUONI MOTIVI

PER CAMBIARE MARCIA

PAPER NEXT GENERATION

Scheduling e M.E.S. per il settore Packaging (cartone ondulato e imballaggi, carta e tissue) conformi ai requisiti Industry 4.0

Le nostre soluzioni sono predisposte secondo il **paradigma Industria 4.0** che per tutto il 2019 consente di approfittare dell'**iperammortamento al 270%**.

SIRIO a vargroup company

Sirio informatica e sistemi S.p.A. - Via Gaetano Sbodio, 2 - 20134 Milano
Tel. +39 02 3658351 - Fax +39 02 36583555
marketing@sirio-is.it - www.sirio-is.it

c'erano i rappresentanti delle aziende che hanno già firmato i primi contratti per tre macchine di serie.

Diana Go è stata sviluppata sulla base delle esigenze di mercato di Heidelberg individuate dal team di sviluppo MK di Neuss, in Germania, e offre agli stampatori commerciali e di imballaggi una macchina entry-level economica, flessibile e produttiva con un ingombro relativamente ridotto. Può gestire una vasta gamma di tipi di scatole, ad esempio astucci lineari o con fondo con ripiegatura a incastro e anche speciali come buste o copertine di CD. Diana Go è in grado di raggiungere una velocità massima di 250 m/min ed è lunga poco più di 9 metri.

I sistemi opzionali integrati per colla, ispezione ed espulsione garantiscono un'elevata qualità di produzione. Progettata per i clienti che richiedono una maggiore produttività e la capacità di offrire un portafoglio di prodotti ampliato ai propri clienti, Diana Go ha un prezzo interessante per garantire un elevato ritorno sull'investimento in un mercato molto competitivo.

Come risultato del trasferimento di tecnologia, Diana Go ha molte caratteristiche di design presenti nelle piega-incolla ad alte prestazioni della serie Diana per garantire prestazioni affidabili e sicurezza.

Meno di due anni dopo il successo del lancio di Diana Easy, la nuova Diana Go è stata aggiunta al portafoglio di macchine per le lavorazioni dopo la stampa. Il nuovo modello completa il portfolio di piega-incolla sviluppate e prodotte da MK e venduti tramite Heidelberg.

Anche il servizio di assistenza viene fornito tramite Heidelberg.

Ora la gamma comprende Diana Go, soluzione entry level; Diana Easy, una macchina universale che conta più di 30 macchine vendute in 18 mesi; Diana Smart, una robusta macchina che raggiunge 450 metri/min, e Diana X, nota per le sue elevate prestazioni.

Scodix presenta Scodix Ultra 101 e Scodix Ultra 202, soluzioni entry level per la finitura digitale

Progettata come soluzione entry level nel mondo della finitura digitale, Scodix Ultra 101 è completamente compatibile con le macchine offset e HP Indigo.

La perfetta integrazione garantisce agli stampatori di massimizzare i tempi di attività e, soprattutto, aumentare la produttività. Scodix Ultra 101 offre sei tipi di finitura tra cui Scodix Sense, Scodix Foil™, Sco-

ENGLISH *News Technologies*

close partnership with the global German manufacturer. "Baumer hhs's extensive product portfolio is a one-stop shop offering all the current options required to implement even the most unusual hot melt or cold glue applications. Especially when it comes to point-of-sale displays, designers today are constantly devising new geometries and structures that our customers have to be able to render with our machines," says Hjalmarson, underlining the importance of this aspect. Equipment from Baumer hhs, such as the Xmelt hot melt units, is Industry 4.0-ready and therefore will be of increasing importance to Lamina. These products support Lamina's efforts to implement Industry 4.0 solutions for customers and integrate Lamina machines within higher-level IT systems, such as enterprise resource planning (ERP) systems. Against the backdrop of growing demands for zero-defect production in the packaging industry, Lamina will also be integrating quality assurance systems from Baumer hhs in its machines on customer request.

"We are very pleased that Lamina is increasingly relying on solutions from our company. Lamina has a highly interesting range of machines. Some of its customers impose very unique demands on our systems. Our goal is to get both Lamina and its customers excited about our systems and global services," says Baumer hhs General Manager Percy Dengler of the partnership. When it comes to new projects, Baumer hhs specialists now work directly with Lamina's local sales agents and partners to develop the best solutions for customers.

HEIDELBERG AND MK MASTERWORK PRESENT NEW FOLDER GLUER: DIANA GO COMPLETES PRODUCT PORTFOLIO FOR PACKAGING MARKET

In the middle of March, Heidelberg and MK Masterwork (MK) presented the new Diana Go folder gluer for the growing packaging market at an open house event in MK's European factory in Slovakia. Among the European packaging printers taking part were representatives from the companies that have already signed the first contracts for three serial production machines.

The Diana Go was developed on the basis of Heidelberg's market requirements found by the MK development team in Neuss, Germany, and offers both commercial and packaging printers a cost-effective, flexible, and productive entry-level machine with a comparatively small footprint. It can run a wide range of carton styles such as straightline and crash-lock bottom as well as optionally special styles such as envelopes or CD covers. The Diana Go is able to hit a top speed of 250 m/min and the machine is just over 9 meters long.

The optionally integrated glue, inspection, and ejector systems ensure high production quality. Designed for customers needing higher productivity and the ability to offer an expanded portfolio of products to their clients, the Diana Go is attractively priced to ensure a high return on investment in a very competitive market. As a result of technology transfer, the Diana Go has many design features present in the high-performance folder gluers of the Diana series to ensure reliable performance and peace of mind.

KOMBO TAV-R

CARICO - TAGLIO - SCARICO

Soluzione industriale, totalmente integrata e automatica.

FESPA 19 GLOBAL PRINT EXPO
Munich
14-17 May 2019

HALL: A5
STAND: H50

LOADING - CUTTING - UNLOADING

Fully integrated, automatic industrial solution.

SUPER PLOTTER

Seeker System

Airo panel

Produttivo. Tutto il giorno. Tutta la notte: 24/7.
L'unico con sistema motorizzato di movimentazione materiali per una completa automazione produttiva.

Productive. All Day. All Night: 24/7.
The only system with automatic motorized material handling for complete automated production.

www.elitron.com
elitron@elitron.com

Elitron
INNOVATIVE PRODUCTION METHODS

dix Metallic™, Scodix VDE™, Scodix Glitter™ e Scodix Cast & Cure™, oltre a combinazioni degli effetti citati, offrendo agli utenti la possibilità di essere più differenziati nell'offerta e competitivi. La soluzione Scodix Ultra 101 è stata lanciata lo scorso febbraio in occasione dell'evento HP Indigo Global VIP Customer. Le funzionalità complete di Scodix Ultra 101 sono state dimostrate con la macchina da stampa digitale HP Indigo 12000 HD.

"Con le sue incredibili finiture, anche tattili, Scodix aggiunge un grande valore ai prodotti stampati con HP Indigo", afferma Alon Bar-Shany, direttore generale di HP Indigo Division - "l'introduzione della nuova Scodix Ultra 101 è un'ulteriore testimonianza della forza innovativa dell'azienda e aumenterà le applicazioni e le opportunità di business per i clienti HP Indigo".

La Scodix Ultra 202 offre ai clienti la più vasta gamma di funzionalità di finitura disponibile. Questa attrezzatura garantisce una incredibile qualità, è veloce ed economica, consentendo ai fornitori di stampa di aumentare la produzione e creare opportunità di business. Gli utenti hanno la libertà di eseguire finiture su carta, laminazione, tanti tipi di verniciature a base acqua, su PVC e cartone, per creare così nuove applicazioni.

Le nove applicazioni Scodix funzionano in modo efficiente sulla macchina Scodix Ultra 202, eliminando quindi la necessità di sistemi separati con un ingombro ridotto. Grazie alla finitura digitale, i fornitori di servizi di stampa possono ampliare la propria offerta di servizi con applicazioni che catturano l'attenzione: biglietti da visita/di auguri di alta qualità, cartelline, raccoglitori, splendide copertine di libri, opuscoli in grado di coinvolgere il pubblico, etichette e imballaggi esclusivi.

"Aggiungendo questi nuovi sistemi al nostro portafoglio, speriamo di dare la possibilità di usare Scodix a un maggior numero di clienti, che potranno così far diventare un prodotto stampato una vera e propria esperienza sensoriale; Scodix Ultra 202 promette di essere il nostro prodotto di punta, con la più ampia gamma di applicazioni e compatibilità di supporti sul mercato, mentre la nuovissima Scodix Ultra 101 consente anche agli stampatori più piccoli di aggiungere lussuose decorazioni e personalizzazioni ma salvaguardando la redditività", conclude Adina Shorr, CEO di Scodix.:

Open house Barberán: focus sulla Jetmaster 1750 per la stampa digitale su cartone ondulato

Dopo il successo dell'open house del 2016, Barberán ha riaperto le porte della sua sede di Castelldefels (Barcellona) lo scorso 12 e 13 febbraio, per la dimostrazione di una linea di stampa digitale Single-Pass per l'industria del cartone ondulato. All'evento hanno partecipato oltre 100 operatori internazionali. La Jetmaster 1750 è stata presentata mentre produceva a una velocità di 80 metri al minuto. La linea, con alimentatore,

ENGLISH *News Technologies*

Coming less than two years after the introduction of the successful Diana Easy, the new Diana Go has now been added to the portfolio of postpress machines. The new model completes the portfolio of folder gluer models developed and produced by MK and sold via Heidelberg. Service is also provided via Heidelberg. The portfolio now includes the Diana Go as a compact entry-level solution, the Diana Easy, a popular general purpose machine with more than 30 machines now sold in 18 months, the Diana Smart, a 450 meter/min workhorse, and the long established peak performance Diana X.

SCODIX PRESENTS THE COMMERCIAL LAUNCH OF THE ENTRY LEVEL SOLUTIONS SCODIX ULTRA 101 AND THE SCODIX ULTRA 202 DIGITAL ENHANCEMENT PRESSES

Designed as a stepping stone into the world of digital enhancement, the Scodix Ultra 101 is fully compatible with offset and HP Indigo presses. Seamless integration ensures print providers can maximise their uptime and crucially, expand their throughput. The Scodix Ultra 101 offers six Scodix enhancements including Scodix Sense, Scodix Foil™, Scodix Metallic™, Scodix VDE™, Scodix Glitter™ and Scodix Cast&Cure™, plus combinations of all of the above, offering users a competitive business differentiator. The Scodix Ultra 101 solution was presented last February at the HP Indigo Global VIP Customer event. The full capabilities of the Scodix Ultra 101 were demonstrated with HP Indigo 12000 HD Digital press.

"Delivering visually striking and tactile enhancements, Scodix adds great value to HP Indigo prints," states Alon Bar-Shany, General Manager, HP Indigo Division, HP Inc., adding, "The introduction of the new Scodix Ultra 101 is further testament to the company's innovation and will increase applications and business opportunities for HP Indigo customers."

The Scodix Ultra 202 'full feature' Digital Enhancement Press provides customers with the largest array of enhancement capabilities in the industry today. This press produces unmatched quality – quickly and cost-effectively – enabling print providers to increase their throughput and creating business opportunities. Users have the freedom to print enhancements on paper, lamination, a variety of water-based coatings, PVC and carton, opening the door to a succession of new applications.

All nine of the Scodix applications run efficiently on the Scodix Ultra 202 press, replacing the need for separate systems on the production floor and preserving a small footprint. By incorporating digital enhancement, print providers can expand their service offering with attention-grabbing applications. These include premium business/greeting cards, folders, head-turning book covers, audience-engaging brochures, stand-out labels and packaging.

Adina Shorr, CEO at Scodix, concludes, "By adding these new systems to our portfolio, we are increasing the number of customers that can employ Scodix and turn print into an experience;

hhs
Baumer Group

Let’s stick together

Sistemi per l’applicazione di adesivi · Sistemi per il controllo di qualità · Sistemi controllo visivo con camera

Xtend³ - Networking however you like

Xtend³ copre le ultime richieste del settore. Il monitor da 21,5” multi-touch consente un funzionamento intuitivo con nuove opzioni di comunicazione e networking basati sul Web. Baumer hhs – Il futuro è adesso.

- L’ultima tecnologia dell’interfaccia utente
- 21.5” -16:9 full-HD intelligente multi-touch screen con Gesture Control
- Controllo di accesso individuale per ogni operatore
- Ampi dati statistici e file di registro
- Supporta la tecnologia OEE per la valutazione delle prestazioni
- Pratica Guida online per l’utente
- Libreria integrata con video tutorial
- Nuova pompa con doppio pistone per “pressure on demand”
- Tutti i sensori di monitoraggio sono digitali

scaricatore e impilatore, può stampare pannelli di larghezza fino a 1.750 mm. Basate sulla tecnologia digitale inkjet Single-Pass, le macchine digitali Jetmaster stampano senza contatto con il supporto garantendo una produzione di tipo industriale. L'open house ha incluso presentazioni tecniche sull'azienda e alcuni dei suoi partner, come Esko, fornitori di inchiostro e periferiche, e una storia di successo di uno dei primi clienti che sta utilizzando la tecnologia Single-Pass di Barberán per la sua produzione.

Bennet Packaging, Abbott Action, U.S. Display Group, DeLine Box&Display e Custom Packaging hanno ricevuto la qualificazione G7 Master, che viene data alle installazioni, attrezzature o sistemi, che lavorano con una Jetmaster di Barberan.

La qualifica G7 Master identifica la capacità di controllo nel processo di produzione grafico, garantendo la qualità e l'uniformità del colore in modo preciso. La certificazione internazionale è essenziale per la riproduzione su diversi supporti di stampa.

Una delle innovazioni introdotte ha riguardato un nuovo software, con nuove funzionalità e una nuova interfaccia.

È una piattaforma pensata per ottimizzare i processi interni e migliorare la produttività delle macchine da stampa industriali Jetmaster. Questo nuovo strumento è un software intuitivo e potente che include macchinari complementari alla linea di produzione, facilitando l'integrazione delle soluzioni Jetmaster nel flusso produttivo. Consente inoltre di velocizzare la velocità di progettazione e il processo produttivo con un'esperienza utente migliorata, processi semplificati e controlli riuniti in un'unica schermata. È stato anche dimostrato il sistema per dati variabili di Barberán; uno strumento unico, flessibile e versatile per l'industria dell'imballaggio.

È il primo per la stampa digitale Single-Pass. Questo sistema, creato per applicazioni che prevedano una produzione elevata, consente la personalizzazione di un design di base con messaggi, immagini, codici a barre o codici QR, in tempo reale e ad alta velocità di stampa. Con questo sistema, l'utente può realizzare una singola scatola che, con una personalizzazione completa a una velocità industriale fino a 80 metri al minuto.

ENGLISH *News Technologies*

the Scodix Ultra 202 promises to be our flagship product, with the widest range of applications and substrate compatibility in the market, while the brand-new Scodix Ultra 101 provides a taste of that, allowing smaller printers to add luxurious embellishments and personalisation, whilst protecting profitability".

BARBERÁN SHOWS A FULLY-WORKING JETMASTER 1750 DIGITAL PRINTING PRESS ON CORRUGATED

After the success of the open house that took place on 2016, Barberán opened their doors again at their facilities in Castelldefels (Barcelona) the past February 12th and 13th to show Single-Pass digital printing line for corrugated industry.

At the event were present more than 100 international participants. The Jetmaster 1750 was presented while producing at a speed of 80 meters per minute. The line, with a feeder, unloader and stacker, can print panels with a width up to 1.750mm. Based on digital inkjet Single-Pass technology, Jetmaster digital presses print directly without contact with the substrate and on industrial production.

The open house included technical presentations about the company and some partners, such as ESKO, ink and peripheral machinery providers, and a success story of one of the first clients to incorporate Barberán's Single-Pass technology on its production.

Bennet Packaging, Abbott Action, U.S. Display Group, DeLine Box&Display and Custom Packaging have all been awarded with the qualification G7 Master, granted to installations, equipments or systems, that work with a Jetmaster press from Barberán.

The "G7 Master" Qualification identifies the control capacity in the graphic production process, guaranteeing the quality and color consistency accurately. The international certification is essential to the reproduction on different printing substrates.

One of the innovations that was introduced was a new software, adapted to the needs of the clients, with new capabilities and a new interface. It is a platform meant to optimize internal processes and improve the Jetmaster industrial presses productivity. This new tool is an intuitive and powerful software that includes complementary machinery to the production line, easing the integration of Jetmaster presses in production flow. This new solution fastens designing speed and the productive process with a bettered user experience, simplified processes and gathered controls in a single screen. It is a simple and intuitive tool.

The Variable Data system from Barberán was also shown; a unique, flexible and versatile tool for the packaging industry. It is the first one for Single-Pass digital press. This system, created for high production installations, allows the personalization of a base design with messages, images, bar codes or QR codes, on real time and at a high printing speed. With this system, the user can make a single box that, with a complete personalization at an industrial speed of up to 80 meters per minute, is able to satisfy every client's necessities.

BIMAC

CORRUGATED BOARD CONVERTING MACHINES

Flexo Folder Gluer

BOXLINE 7.18
BOXLINE 9.25
BOXLINE 12.28

Via dell'Artigianato, 612 - 40014 CREVALCORE (BO) ITALY

Tel. +39 51/981807 - Fax +39 51/980936 - E-mail: info@bimac-srl.it

www.bimac-srl.it

E-commerce e scatole: un connubio perfetto?

NON PASSA UNA SETTIMANA NELLA QUALE NON RICEVIAMO NOTIZIE SUGLI SVILUPPI DELL'E-COMMERCE. IL FENOMENO SI STA ESTENDENDO VELOCEMENTE A NUOVI PRODOTTI CHE FINORA SI VENDEVANO AL DETTAGLIO, COME AD ESEMPIO ALIMENTI SURGELATI E DECORAZIONI PER LA CASA

Nel corso del 2017, le vendite on-line a livello mondiale sono state pari a 2,3 trilioni di dollari e le proiezioni mostrano una crescita fino a 4,4 trilioni di dollari nel 2021. La quota di mercato dell'e-commerce nel 2018, come percentuale di tutte le vendite al dettaglio, si è attestata attorno al 12%, in aumento rispetto al 3,5% di un decennio fa. Alcuni dicono che potrebbe arrivare in fretta il momento in cui l'e-commerce diventerà il metodo di acquisto più diffuso per la maggior parte delle persone. Per l'industria del cartone ondulato, questi cambiamenti sono delle buone notizie. L'e-commerce e le scatole sono una combinazione perfetta e questo per l'industria del cartone ondulato significa crescita? Per affrontare questo argomento abbiamo chiesto a Emilio Corti, responsabile vendite BOBST, Business Unit macchine a foglio, di condividere la sua opinione e i suoi consigli per i trasformatori di imballaggi.

Quando si parla di e-commerce, le prime parole che vengono in mente sono comodità e velocità. Questo cosa significa per l'industria del cartone ondulato?

"La produzione di scatole per i canali dell'e-commerce sta affrontando tre sfide principali. In primo luogo, si tratta di essere in grado di consegnare rapidamente le scatole agli rivenditori, perché non possono permettersi di aspettare. I produttori che non sono in grado di far fronte a una estrema velocità non saranno considerati partner affidabili per l'e-commerce. La seconda sfida riguarda la qualità. La confezione per l'e-commerce deve essere robusta e solida. Molte scatole viaggiano per lunghe distanze e passano da molte mani prima di essere consegnate al consumatore. Il controllo di qualità su tutta la linea di produzione è un imperativo per evitare difetti e reclami dei clienti. Infine, la domanda di scatole sta cambiando rapidamente e non è facile da prevedere. L'e-commerce richiede una gamma più ampia di formati e tipi di scatole. Ciò significa che la linea di produzione deve essere flessibile e modulare per essere in grado di rispondere a una domanda in continua evoluzione".

È tutto? Solo velocità, qualità e flessibilità?

"Oggi sono queste le tre sfide principali. Ma ne arriveranno velocemente di nuove e importanti. Le scatole riutilizzabili per l'e-commerce sono richieste sempre di più. Queste scatole con le quali si possono ri-spedire le merci sono più

complesse da produrre a causa dell'applicazione di nastri autoadesivi e richiedono capacità di produzione avanzate. Un'altra sfida riguarda l'esperienza "unboxing", cioè relativa all'azione di aprire la scatola da parte di chi la riceve. Questo è molto importante per i marchi in quanto i consumatori non vogliono sprecare troppo tempo per disimballare e rimuovere troppi strati di imballaggio, che occupano spazio quando riciclano l'imballaggio in una fase successiva. I trasformatori dovranno affrontare una crescente domanda di tipi di imballaggi più sofisticati senza la possibilità di aumentare i costi.

I progetti complicati dovranno essere prodotti in grandi quantità e pertanto saranno necessari elevati livelli di automazione. Infine, con l'aumentare della quantità di dati raccolti dai fornitori di e-commerce, i nuovi imballaggi stampati all'interno stanno aumentando le opzioni possibili per ogni imballo, ad esempio l'inserimento di una cartolina personalizzata o di un regalo basato sui modelli e sulle abitudini di acquisto. Ciò ha spinto i produttori di scatole a trovare nuove soluzioni".

Se dovessi dare ai trasformatori di imballaggi qualche consiglio: quali sarebbero?

"Non considerare le scatole che stampi oggi, ma quelle che dovrai consegnare domani. Con la sua velocità elevata, impostazioni completamente automatiche e estrema configurabilità, la MASTERFOLD è una piega-incolla veloce, altamente automatizzata e versatile. E per completare il sistema, SPEEDPACK è un'aggiunta ideale: la sua modularità e produttività lo rendono una perfetta macchina per l'imballaggio e per qualsiasi linea di piegatura e incollatura a più punti".

E per concludere in sintesi?

"La produzione di imballaggi per l'e-commerce è molto impegnativa e questo è solo l'inizio. L'esperienza di BOBST è impareggiabile e gli eccezionali dispositivi che produciamo guideranno la creatività, la produttività e l'efficienza per creare scatole per i canali dell'e-commerce. In un mercato in cui la competitività è fondamentale, questi dispositivi forniranno un vantaggio competitivo decisivo". ■

ENGLISH *Version*

E-commerce and boxes: a perfect match?

NOT ONE WEEK PASSES WHERE WE ARE NOT EXPOSED TO NEWS ABOUT E-COMMERCE DEVELOPMENTS.
THE TREND IS ACCELERATING AND EXPANDING INTO NEW GOODS WHICH TILL NOW MAINLY RELIED ON TRADITIONAL RETAIL – E.G. FROZEN FOOD AND HOME DECORATION

During 2017, global e-retail sales amounted to $2.3 trillion and projections show a growth of up to $4.48 trillion by 2021 (1). e-commerce market share in 2018, as a percentage of all retail sales, was around to 12% - up from 3.5% a decade ago (2).
Some say that it may not be too long until e-commerce is the default shopping method for the majority of people.
For those in the corrugated industry, the changes are simply good news.
Is e-commerce and boxes a perfect match and what will it take for the corrugated industry to enjoy further growth? To cover this topic we asked Emilio Corti, Head of BOBST Sales, Business Unit Sheet-Fed his opinion and recommendations to packaging converters.

When you refer to e-commerce, the first words that come to mind are convenience and speed. What does it means for the corrugated industry?

"The production of boxes for e-commerce channels is facing three main challenges. First, this is about being able to deliver boxes to the e-retailers quickly – they will never wait to pack and ship. The producers who can't cope with fast running speeds will not be seen as reliable partners for e-commerce. Second challenge is about quality. The packaging for e-commerce must be strong. Many boxes travel long distances and change hands before they arrive in the consumer's mailbox or on their doorstep. Quality control across the production line is a must to avoid defects and customer complaints.
Last, the demand for boxes is changing quickly and is not easy to forecast. e-retailing is requiring a larger range of box format and types. This means that your production line must be flexible and modular to react to an on-going changing deman".

Is that all? Only speed, quality and flexibility?

"These 3 challenges are the main ones today. I see new and major ones coming fast. Re-usable boxes for e-commerce are in growing demand. These boxes that ship goods back are more complex to manufacture with for example self-adhesive tape application and it requires advanced manufacturing capabilities. Another challenge relates to the "unboxing" experience.
This one is very important for the brands as the consumers do not want to spend too much time unpacking and removing too many layers taking up space when recycling at a later stage. Packaging converters will face a growing demand for more sophisticated types of packaging without the ability to increase cost.
Complicated designs will have to be produced in large quantities and high level of automations are required. Last, and accelerating with the amount of data collected by e-commerce players, new packaging printed inside are ramping up across various container choices, inclusion of a personalized card or gift based on purchasing patterns. It has driven box manufacturers to find new solutions".

If you have to give packaging converters a few tips – which ones would they be?

"Do not look at the boxes you print today but the ones you will need to deliver tomorrow. With fast running speeds, fully automatic settings and extreme configurability, the MASTERFOLD is the fastest, most highly automated and versatile folder-gluer.
And to complete the system, SPEEDPACK is the perfect adding: its modularity and productivity making it the perfect packer for any multi-point folding-gluing line".

And to wrap-up briefly?

"The manufacturing for e-commerce is very demanding and this is just the beginning. BOBST's experience is unmatched and the exceptional devices we manufacture will drive the creativity, productivity and efficiency to make boxes for e-commerce channels. In a market where competitiveness is key, the devices will provide a decisive competitive edge".

CON PHOENIX É TUTTA UN'ALTRA STORIA!

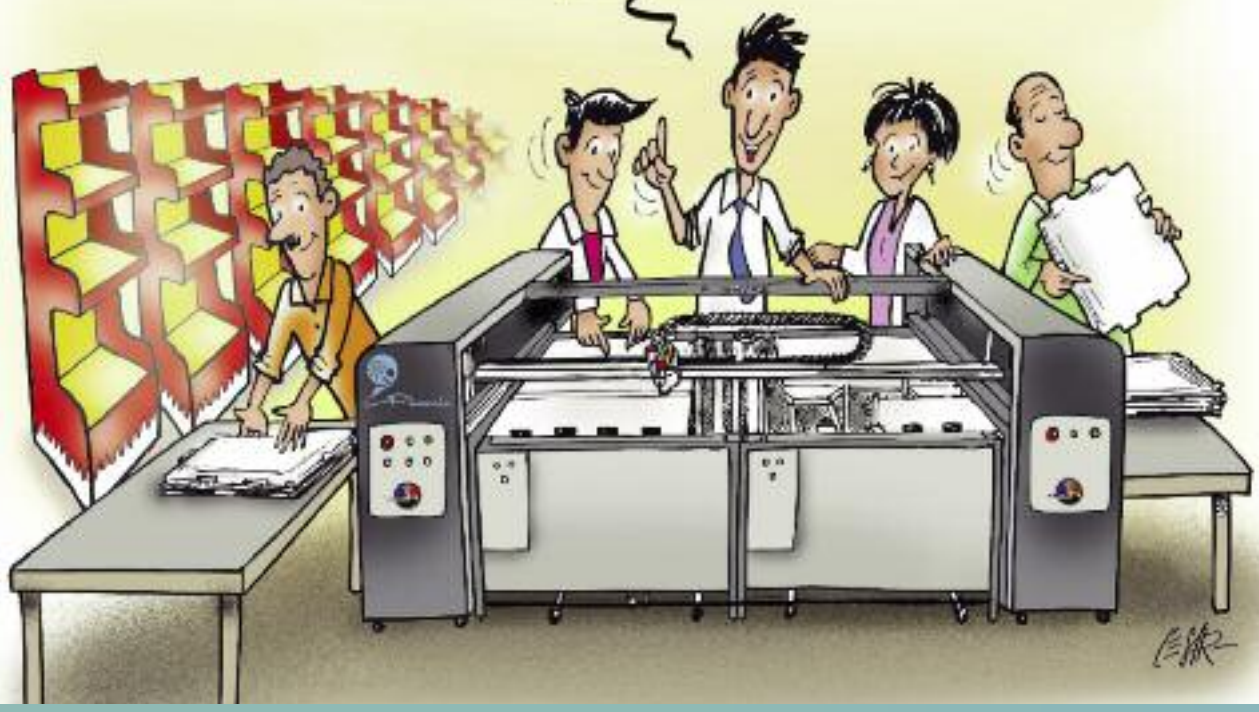

L'INCOLLAGGIO NON È MAI STATO COSÌ VELOCE

PHOENIX è il plotter per incollaggio **più veloce presente sul mercato** studiato per le aziende che realizzano espositori, cartelli vetrina, totem, pall box, astucci, packaging e molto altro. Grazie alla solida struttura in acciaio consente di sfruttare al meglio la velocità del plotter per depositare la colla nel minor tempo possibile e sfruttare tutto il "tempo di apertura" della colla Hot-Melt. Inoltre, utilizza i migliori impianti colla sul mercato per **garantire un incollaggio perfetto dal primo all'ultimo pezzo**.

Inoltre con l'utilizzo degli **ELEVATORI/ALTE PILE**, completamente autonomi rispetto al plotter, è possibile:

- **aumentare la produzione del 30%** rispetto all'utilizzo del plotter con tavolo
  - Altezza carico 75 cm
- **migliorare qualità di incollaggio** con distanza costante fra incollatore e cartone
- **gestire cartoni con altezze diverse** poichè gli elevatori possono lavorare singolarmente o contemporaneamente per i grandi formati
- **registrare facilmente i cartoni nella messa a carico**, grazie anche alle ruote che permettono di movimentare facilmente gli elevatori.

CARATTERISTICHE DEL PLOTTER STANDARD:

Formato macchina: 260x175 cm
Velocità incollatura: 2 m/s
4 postazioni di lavoro
Impianto colla Hot-Melt (serbatoio 5/10/15 kg)
Impianto colla vinilico

Programmazione in remoto semplice e veloce su tablet con app Phoenix

F SERVICE

F Service Automation srl
Via dei Gelsi, 16 A - 50041 Calenzano (FI) - Italia
Tel. +39 055 8874774 - info@fservice.net ***- www.fservice.net***

Stampa di imballaggi alimentari: il seminario RadTech Europe esplora la polimerizzazione UV/EB

©depositphotos

LA MIGRAZIONE DI COMPONENTI DAI MATERIALI DI IMBALLAGGIO AI PRODOTTI ALIMENTARI NON È CERTAMENTE UNA NOVITÀ PER GLI STAMPATORI DI IMBALLAGGI, I PROPRIETARI DEI MARCHI E I CONFEZIONATORI, MA CONTINUA A RAPPRESENTARE UN'AREA DI INTERESSE GLOBALE IN TERMINI DI SALUTE E SICUREZZA

Con l'espansione della gamma degli imballaggi e dei processi di stampa per le confezioni, diventa sempre più difficile monitorare e controllare la sicurezza della stampa degli imballaggi alimentari.

La situazione è ancora più complessa a causa dell'assenza di una legge europea armonizzata per gli inchiostri da stampa e di una definizione di metodi comuni concordati per la valutazione del rischio. Questo vale anche per gli inchiostri che sono sottoposti a trattamento UV/EB, sebbene EuPIA e la normativa svizzera forniscano una guida valida e riconosciuta per tutti i tipi di inchiostri da stampa e vernici per gli imballaggi alimentari.

Etichette autoadesive e gommate; etichette in-mould; imballaggio flessibile anche la stampa diretta su contenitore sono tutti percorsi molto diversi per raggiungere lo stesso risultato finale, e tutti sono utilizzati nel mondo dell'imballaggio alimentare.

©depositphotos

RADTECH EUROPE ESPLORA LA SITUAZIONE ATTUALE

Il seminario biennale dedicato all'imballaggio alimentare di RadTech Europe, che si è svolto di recente a Stoccarda, ha riunito un numeroso pubblico in rappresentanza di una catena di fornitura estremamente complessa, dalle materie prime e fornitori di inchiostri e trasformatori ai brand owner, che rappresentano l'industria della stampa di imballaggi. RadTech Europe (RTE) si concentra sulle sfide e le opportunità della sicurezza alimentare già da diversi anni. Il seminario di quest'anno - introdotto e moderato dal segretario generale di RTE Mark Macaré e Paul Kelly di Univar Ltd - si è focalizzato su come l'intera catena del valore dell'imballaggio alimentare possa beneficiare della stampa a polimerizzazione rapida e basse emissioni VOC, possibile con le tecnologie UV/EB e UV-LED. Il programma del seminario comprendeva presentazioni di esperti, tavole rotonde e sessioni di Q&A.

RIVEDERE LA CHIMICA

L'agenda del seminario comprendeva tutti gli argomenti principali. Luc de Waele di Allnex, uno dei principali produttori mondiali di resine e additivi per rivestimenti

SELEVISCO9000

- No drift in viscosity measurement
- Insensitivity to turbulence and foam
- Proprietary technology
- Acid and solvent proof
- No recalibration needed
- No maintenance required
- User friendly
- Excellent performance with water based inks, glues and varnishes

THE STATE OF THE ART IN VISCOSITY CONTROLS

Via delle Brigole, 4
23877 Paderno d'Adda
LC Italy

0039 039 513012
0039 039 512084
info@selectrasrl.it

SELECTRA
SELECT YOUR FUTURE

viscosity controls · webguides · web inspection systems · register controls · tension controls

industriali, ha evidenziato le attività a livello di produzione di resina UV ed EB che supportano la polimerizzazione per imballaggi alimentari attraverso nuovi e particolari livelli chimici; conformità con le normative REACH dell'UE e la natura degli attuali materiali da imballaggio per alimenti in collaborazione con le attuali tecnologie di stampa. In effetti, gli inchiostri da stampa per materiali a contatto con gli alimenti sono un settore in crescita per le resine trattabili con radiazioni.

LA GESTIONE DEL RISCHIO

Come ha commentato Manfred Hoffmann di Amcor Flexibles, EMEA: "La sicurezza dei prodotti riguarda la gestione proattiva dei rischi", in particolare per i trasformatori di imballaggi. Manfred ha dimostrato come questo sia realizzato dalla sua azienda grazie a un programma approfondito di analisi e controllo dei processi dei sistemi UV e EB che devono, allo stesso tempo, tenere conto della sicurezza della catena di fornitura, dei bassissimi limiti di migrazione di acrilati e iniziatori e, naturalmente, delle nuove tecnologie di stampa.

BISOGNA PENSARE COME UN'AZIENDA ALIMENTARE

Ovviamente, è responsabilità primaria del proprietario del marchio garantire la sicurezza alimentare.

Con un brief complessivo per gestire l'approccio multidisciplinare di Nestlé alla sicurezza degli imballaggi alimentari all'interno dell'ampio portafoglio di prodotti dell'azienda, il dott. Amaury Patin del centro di ricerca svizzero Nestlé ha illustrato il sistema, molto completo e apprezzato, di Nestlé.

Con oltre 2000 prodotti - tutti confezionati in imballaggi stampati - e oltre 400 siti produttivi in 85 paesi, la necessità di un'analisi approfondita e il controllo della qualità - sia quantitativo (ad esempio della migrazione) che qualitativo (nel rispetto della conformità agli standard stabiliti e regolamenti) - è fondamentale. E questa analisi è anche costosa e impegnativa. La mancanza di regolamenti internazionali e armonizzati e catene di approvvigionamento complesse e "spesso fragili" hanno portato Nestlé a creare i propri standard per i materiali a contatto con gli alimenti. Questo standard include la Guida Nestlé sugli inchiostri per imballaggi, che viene aggiornata ogni due anni. Questa guida è oggi praticamente diventata il manuale di riferimento per i produttori di imballaggi per gli alimenti. Nestlé si è impegnata inoltre a eliminare entro il 2025 le materie plastiche non riciclabili e combinazioni di materiali di imballaggio non sostenibili al fine di ottenere imballaggi riciclabili o riutilizzabili al 100%. Come ha ricordato Patin è necessario "pensare come un'azienda alimentare".

ENGLISH *Version*

Food-Safe packaging print: RadTech Europe seminar explores UV/EB curing today

THE MIGRATION OF COMPONENTS FROM PACKAGING MATERIALS TO FOODSTUFF IS CERTAINLY NOT A NEW CONSIDERATION FOR PACKAGING PRINTERS, BRAND OWNERS AND CO-PACKERS, BUT IT CONTINUES TO REPRESENT AN AREA OF GLOBAL CONCERN IN TERMS OF HEALTH AND SAFETY

As the broad base of packaging expands, and the printing processes for such packages also expand, it is becoming increasingly difficult to monitor and control the safety of food packaging print.

The situation is even more complex due to the absence of a harmonised EU law for printing inks and commonly agreed methods for risk assessment. This is also true for printing inks that are UV/EB cured, although EuPIA and the Swiss Ordinance provide sound and recognised guidance for all types of printing inks and food packaging coatings. Pressure-sensitive and gummed labels; in-mold labels; flexible packaging; and even direct-to-container print all represent considerably different routes to achieving the same end result, and all are used in the world of food packaging.

RADTECH EUROPE EXPLORES THE CURRENT SITUATION

RadTech Europe's biennial Food Packaging Seminar, held recently in Stuttgart, brought together an impressive audience representing the highly-complex supply chain - from raw material and ink suppliers and converters to brand owners -- that represents today's packaging print industry. RadTech Europe (RTE) has been focussing on food safety challenges and opportunities for several years.

This year's seminar - introduced and moderated by RTE General-Secretary Mark Macaré and Paul Kelly of Univar Ltd -- focussed on how the entire food packaging value chain can benefit from the fast-curing and low-VOC print offered by the UV/EB and UV-LED technologies. The agenda combined expert presentations with panel discussions and Q and A sessions with delegates.

REVIEWING THE CHEMISTRY

The seminar agenda spanned all the major topics. Luc de Waele of Allnex, one of the leading global producers of industrial coating resins and additives, reviewed the relevant chemistry, highlighting activities

Fact or fantasy?

About fantastic machines.

Once upon a time there was a wondrous machine that was very efficient, long-lasting, virtually ran by itself and hardly cost anything. A fabulous creation. Dreamers rejoiced in it. Successful businessmen on the other hand had a Göpfert.

It would be too good to be true that performance has no price. In contrast the price of goods that do not serve their purpose is always too high – however cheap or tempting they may seem. Göpfert customers have counted on superior designs for decades, and are still producing with them today. And tomorrow. And the day after tomorrow. And they will live happily ever after.

The Göpfert Evolution HBL:
It was, is and will remain: the reference.

Göpfert
Mehr Maschine.

Göpfert Maschinen GmbH | Am Zollwasen 6 | D-97353 Wiesentheid | Germany | **Phone:** + 49 (93 83) 205-0 | **Fax:** + 49 (93 83) 205-543 | **info@goepfert.de** | **www.goepfert.de**
Göpfert Sales Italy | Marco Visani | Via 1° Maggio, 228 | 24045 Fara D'Adda (BG) | Phone: + 39 (0363) 398 927 | Cell phone: + 39 (335) 716 53 98

AGGIORNAMENTO LEGISLATIVO

Il dott. Martin Klatt di BASF e presidente di RTE HSE Chairman ha fornito una panoramica degli sviluppi nella legislazione europea in materia di contatto alimentare. Con l'attuale mancanza di una legislazione armonizzata sugli inchiostri da stampa, ha consigliato al pubblico di fare riferimento al regolamento quadro CE 1935/2004 e al regolamento sulle buone pratiche di produzione CE 2023/2006. Inoltre, ha consigliato di utilizzare la normativa svizzera, le linee guida EuPIA per gli inchiostri da stampa; e i documenti di normativa volontaria dei principali proprietari di marchi come Nestlé.

Cefic e FCA forniscono preziose linee guida per la valutazione del rischio, inclusi strumenti moderni come il concetto di "soglia di allarme tossicologico" (TTC). Questi aiutano i produttori e gli utilizzatori a valle dei materiali a contatto con gli alimenti nella catena del valore dell'imballaggio a intraprendere le necessarie e spesso complesse prove sui componenti e a valutare il rischio.

Iniziative dell'industria degli inchiostri per imballaggi

Questa utile panoramica è stata seguita dalla presentazione della posizione della Joint Industry Task Force (PIJITF) degli inchiostri per imballaggi sulle misure UE previste per i materiali stampati a contatto con gli alimenti.

Il dott. Nick Ivory di Sun Chemical, e presidente del gruppo di lavoro di EuPIA dedicato al trattamento con radiazione, ha delineato la situazione normativa molto disomogenea del settore. Il PIJITF rappresenta l'intera catena

at UV- and EB-resin production level that support energy curing for food packaging via new special chemical grades; compliance with the EU REACH chemical regulations; and the nature of today's popular food packaging material substrates in partnership with today's printing technologies. After all, printing inks for food contact materials are a real growth field for radiation-curable resins.

RISK MANAGEMENT

As Manfred Hoffmann of Amcor Flexibles EMEA aptly commented: 'Product safety is about proactive risk management', especially for packaging converters. Manfred showed how this is achieved by his company in an active in-depth programme of analysis and process control of UV-and EB-curable systems which must, at the same time, take into account the supply chain security, the very low migration limits of acrylates and initiators and, of course, the new printing technologies.

'THINK LIKE A FOOD COMPANY'

Of course, it is the brand owner´s first and foremost responsibility to ensure food safety. With an overall brief to manage Nestlé's multidisciplinary approach to food packaging safety within the company's extensive product portfolio, Dr Amaury Patin from Nestlé's Swiss research centre enlightened seminar participants on Nestlé's very comprehensive and much-admired system.

With over 2000 products – all packaged in printed packaging -- and over 400 factories in 85 countries, the need for in-depth analysis and control of quality – both quantitative (e.g. in migration) and qualitative (in respect of compliance with established standards and regulations) – is, he said, paramount. It is also costly, and challenging. The lack of international and harmonized regulations and the complex and 'often fragile' supply chains led Nestlé to create its standards for materials in contact with foods. This standard includes the Nestlé Guidance Note on Packaging Inks, which is updated every two years. This Nestle Guidance is today almost the handbook on guidance for producers of food-safe packaging. Nestlé is also committed to eliminating non-recyclable plastics and unsustainable packaging material combinations in order to achieve 100% recyclable or reusable packaging by 2025. As Dr Patin advised seminar participants, it pays to 'think like a food company'.

LEGISLATIVE UPDATE

Dr Martin Klatt of BASF and RTE HSE Chairman went on to provide an overview of developments in European food contact legislation. With the current lack of a harmonized legislation on printing inks, he advised the audience to depend upon the EC Framework Regulation 1935/2004 and the Good Manufacturing Regulation EC 2023/2006. In addition, he advised to use the Swiss Ordinance, the EuPIA guidelines for printing inks; and the voluntary stewardship guidance documents

SIMONAZZI

Soluzioni e servizi tecnologici per la flessografia e le arti grafiche

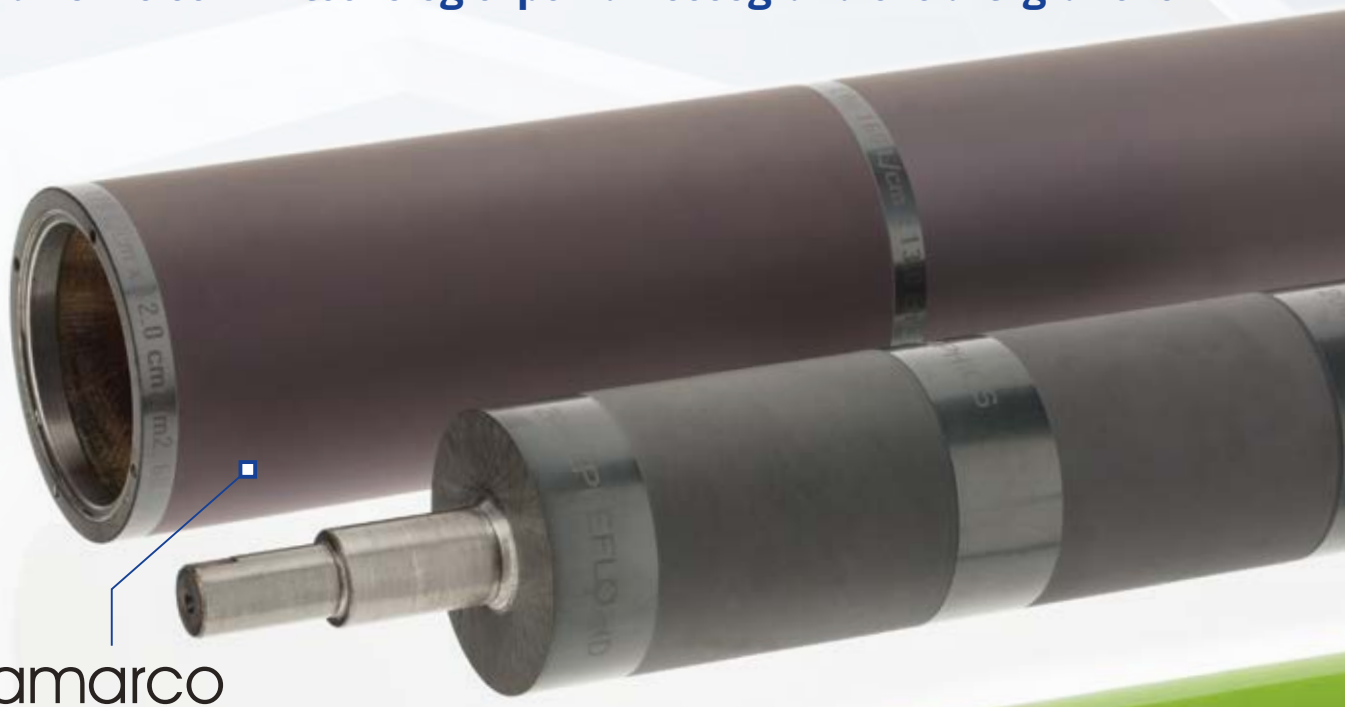

pamarco

ANILOX

- High performance anilox
- Better ink transfer
- Long life

FLEXOCONCEPTS

DOCTOR BLADES

- Safe to handle
- Improve print quality
- Eliminate anilox scoring

BFTCARBON ADVANCED COMPOSITES EQUIPMENT
CAMERE RACLA IN FIBRA DI CARBONIO

MacDermid GRAPHICS SOLUTIONS
LASTRE FLEXO

Vianord engineering
ATTREZZATURE PER LA PRODUZIONE DI CLICHÉ

ROGERS CORPORATION
R/bak® Cushion Mounting Materials
BIADESIVI AMMORTIZZANTI

LUXFER GRAPHIC ARTS
LASTRE IN METALLO PER LA FOTOINCISIONE

TEG TECHNOLOGIES
PULIZIA LASER DI ANILOX

jmheaford ROUTING & PROOFING SOLUTIONS
MONTACLICHÉ

ThermoFlex
SISTEMI CTP

Axcyl
MANICHE FLEXO

Simonazzi srl ■ Via Aldo Moro, 5-7-9 ■ 20060 Pessano con Bornago (MI)
■ Tel. 02-95749073 ■ job@simonazzi.it ■ www.simonazzi.it

del valore, dai produttori di materie prime per l'inchiostro agli operatori del settore alimentare: un'incredibile insieme di fornitori leader nel vasto settore dell'imballaggio.
La proposta della Task Force di un regolamento in relazione agli strati di inchiostri - compresi quelli sui materiali plastici a contatto con alimenti - rappresenta un'opportunità per arrivare a un'implementazione rapida di un sistema che soddisfi le attuali migliori pratiche e normative e garantire che i limiti di migrazione delle sostanze si basino su una valutazione tossicologica piuttosto che su limiti predefiniti.
Per arrivare a un obiettivo definito per l'industria degli inchiostri, EuPIA, ha dichiarato che sta prendendo in considerazione lo sviluppo di un database per creare una base comune per la valutazione del rischio e i fornitori di foto-iniziatori stanno cercando di creare un'associazione commerciale globale.

I VANTAGGI DELLA STAMPA FLEXO UV

La stampa flexo, come ha dimostrato Federico d'Annunzio, è un processo che ha abbracciato con entusiasmo la fotopolimerizzazione. In qualità di responsabile della divisione materiali flessibili di Bobst, ha illustrato i vantaggi della flexo UV in linea nella stampa a banda stretta e media su un'ampia gamma di tipi di imballaggio, dalle etichette linerless o applicate con colla, autoadesive sulle scatole cartoni, buste stand- up e etichette a manica. La tecnologia flexo digitale UV è l'ultimo sviluppo, che combina una maggiore produttività con l'aiuto delle lampade LED con la facilità di manutenzione e sicurezza delle lampade EB. D'Annunzio ha definito la "rivoluzione digitale della flessografia" come una combinazione vincente di flexo UV e automazione digitale e, naturalmente, i vantaggi della gamma cromatica estesa. Presentando diversi casi concreti, ha sottolineato la versatilità del processo e ha concluso la sua presentazione con un interessante confronto tra le analogie e le differenze tra flexo digitale e stampa digitale diretta.

TRATTAMENTO UV E STAMPA INKJET

Il seminario ha trattato anche il tema del digitale con un approccio olistico agli inchiostri UV, presentato da Steve Knight di Digital Direct Technologies. Nel processo inkjet diverse discipline tecniche e scientifiche comunicano con un vocabolario diverso; queste discipline vanno dalla fisica e chimica all'ingegneria, all'elettronica, al software, allo studio delle superfici alla tecnologia applicativa, e ha esplorato a fondo i requisiti per ottenere un'essiccazione completa dell'inchiostro, dal software alla calibrazione delle testine di stampa, che sono la "ricetta" per avere qualità e risultati coerenti.

of major brand owners such as Nestlé. He added that Cefic and the FCA provide valuable risk assessment guidelines including modern tools such as the concept of "Threshold of Toxicological Concern" (TTC). These help manufacturers, and downstream users of food contact materials in the packaging value chain to undertake the necessary, and often complex, component testing and risk assessments.

PACKAGING INK INDUSTRY INITIATIVES

This helpful overview was followed by an outline of the position of the Packaging Ink Joint Industry Task Force (PIJITF) on planned EU measures on printed food contact materials. Dr Nick Ivory of Sun Chemical, and chairman of the EuPIA energy curing work group, sketched the involved and inharmonious current industry regulatory situation. The PIJITF represents the entire value chain from ink raw material manufacturers to food business operators – an impressive compilation of leading suppliers within the broad packaging industry. The Task Force proposal for a regulation in relation to printing ink layers -- including those on plastic food contact materials -- whether directly in contact with food or not, represents an opportunity to achieve swift implementation of a system that meets current best practice and regulation, and ensures that substance migration limits are based on toxicological evaluation rather than simply on default limits.
In pursuit of a defined ink industry focus, EuPIA is, he said, considering developing a database to create a common basis for risk assessment, and photoinitiator suppliers are seeking to establish a global trade association.

ADVANTAGES OF UV FLEXO

Flexo process and, as Federico d'Annunzio showed, it is a process that has enthusiastically embraced radiation curing. As Bobst's head of the flexible materials unit, he detailed the advantages of in-line narrow- and mid-web UV flexo across a wide spectrum of packaging types, from linerless, glue-applied, and pressure-sensitive labels to cartons, stand-up pouches, and sleeve labels. UV digital flexo technology is the latest pressroom development, combining higher productivity with the help of LED lamps with the ease of maintenance and safety of EB lamps.
Mr d'Annunzio defined the 'digital flexo revolution' as a winning combination of UV flexo with digital automation and, of course, the benefits of extended colour gamut. With a selection of case histories, he underlined the versatility of the process, and ended his presentation with an interesting comparison of the similarities and differences of digital flexo and straight digital print.

RADIATION CURING AND INKJET

The agenda moved into the digital arena with a holistic approach to UV inkjet from

L'INIZIATIVA UVFOODSAFE

È stata poi presentata una nuova iniziativa industriale molto importante, sviluppata sotto l'egida dell'associazione internazionale del settore delle etichette FINAT, con la cooperazione di RadTech Europe: UVFoodSafe. Il suo obiettivo va diritto al punto: "creare fiducia nelle comunità degli utenti finali e dei trasformatori relativamente all'uso della stampa UV per imballaggi ed etichette per alimenti attraverso l'educazione e la diffusione di buone pratiche specifiche per applicazione, per arrivare a uno stampato conforme".

Jonathan Sexton, presidente del comitato direttivo di UVFoodSafe, ha presentato il programma e i due gruppi di lavoro di start-up, che si occupano di processi e stampa. UVFoodSafe sta cercando membri per questi gruppi di lavoro attraverso la filiera del settore e il seminario RadTech Europe è stato un'opportunità per coinvolgere i partecipanti.

I membri cha hanno già aderito includono produttori leader di macchine da stampa, inchiostri e lampade, produttori di materiali e trasformatori, e ovviamente FINAT e RadTech Europe, ma, per passare ad azioni concrete, sono necessari più partecipanti disposti a dedicare del tempo a questa iniziativa.

L'obiettivo iniziale è quantificare e comunicare i risultati in tempo per Labelexpo 2019.

Steve Knight of Digital Direct Technologies. For the inkjet process, he said, 'different technical and scientific disciplines communicate with different vocabulary'; and these processes range from physics and chemistry to engineering, electronics, software, surface science, and application technology, and he explored in depth the requirements for achieving full ink cure, from software to printhead calibration, that are the 'recipe' for quality, consistent results.

UVFOODSAFE

Completing the formal agenda for the day was the introduction of a new and highly-relevant industry initiative developed under the banner of international labelling association FINAT, with cooperation of RadTech Europe: UVFoodSafe. Its vision statement is direct and to the point: 'to create confidence within end user and converter communities in the use of UV printing in food packaging and labels through education and the provision of application-specific best practice, enabling the consistent delivery of compliant print to the market.'

Jonathan Sexton, Chair of the UVFoodSafe steering committee introduced the programme and the two start-up work groups, which span process and print. UVFoodSafe is actively recruiting members for these work groups across the industry supply chain – and the RadTech Europe seminar was an opportunity to interest participants across the value chain. Member organisations already include major press, inks, and lamp systems manufacturers, material manufacturers and converters, as well as FINAT and RadTech Europe – but, to move into serious concrete actions, more participants willing to contribute time to this worthy initiative are still needed. The initial objective is to quantify and communicate deliverables in time for and Labelexpo 2019.

By Barbara Bernardi

Una soluzione ibrida per gli astucci pieghevoli

ZUMBIEL DIGITAL, AZIENDA CHE PRODUCE IMBALLAGGI IN CARTONE CHE FORNISCE UN SERVIZIO COMPLETO, CON SEDE NEGLI STATI UNITI E FOCALIZZATA SULLA PERSONALIZZAZIONE DI MASSA SU SCALA INDUSTRIALE, HA DECISO DI INTEGRARE UNA MACCHINA DA STAMPA FLESSOGRAFICA A BANDA LARGA CON UNA MACCHINA INKJET DI PRODUZIONE KODAK PROSPER 6000S DANDO ORIGINE A UNA MACCHINA IBRIDA

In occasione del Kodak Packaging Summit tenutosi a Verona lo scorso febbraio, abbiamo avuto l'opportunità di ascoltare Ed Zumbiel, presidente di Zumbiel Packaging, azienda leader nel settore degli imballaggi in cartone innovativi, un produttore di imballaggi in cartone nordamericano attivo da oltre 150 anni. Uno dei capisaldi della sua attività consiste nell'utilizzare grandi bobine di carta su macchine flessografiche per produrre contenitori per bevande. Di fronte alla crescente domanda di tempi di produzione più rapidi, di tirature più brevi, di un maggior numero di promozioni e modifiche del contenuto in fase avanzata della produzione, Zumbiel ha sviluppato un piano: integrare una macchina da stampa flexo a banda larga con la macchina da stampa di produzione Kodak Prosper 6000S con tecnologia inkjet. Il progetto ha richiesto l'esperienza dei leader di mercato nei sistemi micro-elettromeccanici, nella stampa inkjet, nei flussi di lavoro, nella composizione chimica delle vernici, nella produzione di macchine da stampa, nei sistemi di fustellatura e controllo.

La stampa flexo-digitale ibrida ha permesso alla società di fondare Zumbiel Digital, naturale evoluzione di Zumbiel Packaging, e offrire nuovi servizi, come "Web to Box" per la produzione on demand di scatole di birra artigianali di marca e di contenitori per alimenti/bevande, con un 70% di miglioramento del time-to-market.

La soluzione inkjet a colori di Kodak era l'unica tecnologia in grado di soddisfare l'equazione velocità/ produttività. La strategia di crescita Zumbiel considera la stampa digitale di grandi volumi un elemento fondamentale per il futuro successo nel settore degli imballaggi. "Abbiamo scelto la tecnologia che ritenevamo essere la migliore in termini di velocità, qualità e costi per i nostri clienti; vogliamo una qualità di stampa assoluta con un'eccellente gamma di colori per lavori al 100% digitali, con una perfetta messa a registro e la capacità di gestire rapidamente un'ampia gamma di supporti. Dal punto di

Just in time

CASE KING CK

Boxmaker Automatico

Una sola macchina per produrre scatole in un solo passaggio:

Taglia - Cordona - Fustella - Stampa

semplice e veloce per risolvere il problema di ordini per piccole/medie quantità

posizionamento utensili automatico - set up in meno di 60 secondi

mettifoglio lead edge feeder

stampa flexo integrata - optional modulo stampa digitale

GK Innovative Solutions

GK s.r.l
via S. Pellico 21051 Arcisate - (Varese) Italia
Tel. +39 337 387697 - +39 328 2006337
e-mail: gk.srl@libero.it - www.gksrl.com

INDUSTRY 4.0

engineering SCHEGGIA
Official Licensed Product

vista economico siamo sicuri che questa soluzione ibrida avrà un ROI molto interessante", ha affermato Ed.

KODAK PROSPER 6000S IN CONFIGURAZIONE IBRIDA

La rotativa ibrida a 11 gruppi stampa di Zumbiel con fustellatrice a platina, stampa tirature elevate ad alta velocità, combinando la stampa flessografica con la stampa digitale per elementi variabili.

La macchina da stampa digitale a bobina Kodak Prosper 6000S è progettata specificamente per questo tipo di configurazione ibrida. Utilizza la tecnologia Kodak Stream Inkjet per larghezze di stampa da 204 mm a 647 mm e può gestire supporti cartacei, tra cui etichette, cartone e carta patinata PE, da 150 g/m² a 380 g/ m². La Kodak Prosper 6000S raggiunge la velocità di 12.000 fogli B1 all'ora. Quando si stampa con la risoluzione standard di 600x600 dpi, è possibile arrivare a 300 mpm o 200 mpm quando si stampa con risoluzione 600 x 900 dpi.

L'inchiostro pigmentato con nanoparticelle di Kodak e l'essiccazione intelligente tra i gruppi stampa consentono un'elevata copertura dell'inchiostro con alta qualità di stampa e ad alta velocità. La macchina stampa su supporti per astucci pieghevoli patinati e non con prestazioni ottimali. Gli inchiostri Kodak e gli umettanti di pre-trattamento a base acqua sono approvati dalla FDA per il contatto indiretto con gli alimenti; la macchina può stampare in digitale oltre l'85% dei colori Pantone.

"Facendo leva sull'eccezionale economicità e produttività della macchina da stampa PROSPER 6000S, Zumbiel Digital potrà puntare sulla personalizzazione degli imballaggi in cartone, trasformandola da attività di nicchia a molto redditizia", ha commentato Donald Allred, responsabile a livello mondiale Packaging Sales & Marketing, Enterprise Inkjet Systems Division, Kodak.

Per aver raggiunto il successo come partner, come cliente e come innovatore nel settore della stampa, Zumbiel Digital ha ricevuto il primo Lighthouse Account Award da Kodak.

ENGLISH *Version*

A hybrid solution for folding carton

ZUMBIEL DIGITAL IS A FULL-SERVICE PAPERBOARD PACKAGING FIRM, LOCATED IN THE USA, FOCUSED ON INDUSTRIAL SCALE MASS-CUSTOMIZATION THAT DECIDED TO INTEGRATE A WIDE-WEB FLEXO PRESS WITH A PRODUCTION INKJET KODAK PROSPER 6000S TO CREATE AN HYBRID MACHINE

On the occasion of Kodak Packaging Summit held in Verona last February we had the opportunity to listen to Ed Zumbiel, president of Zumbiel Packaging, an industry leader in innovative paperboard packaging: a North American paperboard packaging producer that has been diligently serving customers for over 150 years. One of the cornerstones of its business is running large rolls of paperboard on flexo presses to produce beverage cartons. Typical order quantities are in the "hundreds of thousands to the millions" of impressions. Faced with increasing demand for faster turnaround times, shorter run lengths, more promotions and late-stage content changes, Zumbiel developed a plan: integrating a wide-web flexo press with a production inkjet Kodak Prosper 6000S Hybrid Press in a single web path. The initiative required the expertise of market leaders in micro-electro mechanical systems, inkjet printing, workflows, coating chemistry, press manufacturing, die-cutting and control systems.

Hybrid flexo-digital printing enabled the company to form Zumbiel Digital, natural evolution of Zumbiel Packaging, and offer new services, such as "Web to Box" for on demand production of branded craft beer boxes/carriers and food/beverage cartons, with a 70% improvement in time to market.

Color Inkjet by Kodak was the only one technology that could satisfy the speed/throughput equation. Growth Strategy Zumbiel views large volume digital print as a mission critical element for future success in packaging. "We therefore selected the technology that we felt was the very best in terms of speed, quality and cost for our customers, we want absolute print quality with excellent color gamut for 100% digital jobs, incredible registration, and the ability to handle quickly a wide range of substrates; from the economic point of view we are sure that this hybrid solution will result into a very attractive ROI.

KODAK PROSPER 6000S – HYBRID CONFIGURATION

Zumbiel's hybrid 11-unit web press with platen die cutter runs high volumes at high speeds, combining flexo printing for static design elements with digital printing for variable elements.

The Kodak Prosper 6000S digital web press is specifically designed for this type of hybrid configuration. It uses Kodak Stream Inkjet Technology for digital print widths from 204mm to 647mm, and can handle paper-based substrates, including labels, carton and PE coated paper, from 150 gsm to 380 gsm. The Prosper 6000S simplex color inkjet web press delivers up to 12,000 B1 sheets per hour. When printing the standard resolution of 600x600 dpi, it can run 300 mpm, or at 200 mpm when printing 600 x 900 dpi.

Kodak's nano-particulate pigment ink and intelligent inter-station drying enable high ink coverage with high quality at high speed. The 6000S Press prints on uncoated and coated folding carton substrates with optimal performance. Water-based KODAK Inks and pre-treatment fluids are FDA-approved for indirect food contact; the press can hit over 85% of Pantone colors digitally, and 100% - including metallics - with flexo.

"The unmatched economy and throughput of the Prosper 6000S-based hybrid press will allow Zumbiel Digital to take mass-customization of paperboard packaging from niche to mainstream," comments Donald Allred, Worldwide Director of Packaging Sales & Marketing, Enterprise Inkjet Systems Division, Kodak.

For achieving success as a partner, a customer and an innovator in the printing industry, Zumbiel Digital received the first annual Lighthouse Account Award from Kodak.

Automatic tray forming machines

TECO S.r.l. - Località San Patrizio - IT-48017 Conselice (RA) - Phone: +39 0545.85511 - Fax: +39 0545.85535

visit us at: www.tecoitaly.com

FUSTEL SERVICE s.r.l.
distributore esclusivo per l'Italia

böhlerstrip®

voestalpine
ONE STEP AHEAD.

IL NUOVO XPRESS PURE REINVENTA LA RUOTA

THE NEW XPRESS PURE RE-INVENTING THE WHEEL

Da oltre 25 anni al servizio di fustellifici e cartotecniche, raggiungendo e consolidando una posizione di leader nel settore grazie a:

1873 articoli presenti in catalogo
657 proposte di lame e cordonatori con il brand Böhlerstrip
Macchinari e attrezzature per fustellifici e cartotecniche di consolidata affidabilità
Realizzazione di prodotti speciali su richiesta cliente (taglio gomma, taglio lamiere)
Servizio di consulenza tecnico-commerciale
Servizio rapido di consegna

FUSTEL SERVICE s.r.l.
Forniture per fustellifici e cartotecniche
Supplies for diemakers and diecutters
www.fustelservice.it

FUSTEL
SERVICE ROUTER 2116

Specifiche tecniche:

- piano di lavoro aspirante 2'100 x 1'600 mm con pompa da vuoto Becker 4,0 kW e comandi di selezione zone
- azionamenti Mitsubishi
- mandrino HSD 4,6 kW/24'000 giri/min, cambio utensile automatico, coni ISO 30, contenitore integrato per 8 utensili
- PC, interfacce e SW Art Cam Delcam
- telecomando
- impianto raffreddamento utensili di fresatura (alluminio/leghe di rame/acciai)
- canalizzazione di raccolta trucioli e polveri (escluso aspiratore)
- lettore sporgenza utensili e rilevatore spessore pannelli da fresare

FUSTEL SERVICE s.r.l.
Forniture per fustellifici e cartotecniche
Supplies to Diemakers and Diecutters

Specifiche tecniche:

- piano di lavoro aspirante 1'700 x 1'500 mm con pompa da vuoto Becker 4,0 kW
- telecamera di lettura crocini di riferimento
- sensori di misurazione sporgenza utensili/lame
- PC, interfacce e SW Art Cam Delcam
- mandrino professionale DIGI 730 W/24'000 giri/min
- testa da taglio per lama oscillante con azionamento pneumatico
- testa per movimentazione tangenziale: supporta utensile da taglio/cordonatori
- portautensile per lame con piede pressore per trattenere piccoli pezzi
- serie di cordonatori di varie sezioni (6 pz), lame da taglio per pannelli rigidi (2 pz), starter kit di lame per taglio materiale gommosi (7 pz)

FUSTEL
SERVICE PLOTTER 1715

Kodak annuncia i vincitori dei Global Flexo Innovation Awards

12 dei migliori! I lavori dei vincitori testimoniano l'innovazione nell'uso creativo del design grafico, nel passaggio da altri processi di stampa, il miglioramento del flusso di lavoro di produzione della stampa e l'impegno per la stampa sostenibile Kodak ha annunciato i vincitori dei Global Flexo Innovation Awards, che premiano le aziende che, attraverso l'innovazione, stanno guidando la trasformazione del settore degli standard flessografici in tutto il mondo.

Quasi 100 aziende di 26 paesi hanno inviato oltre 200 lavori.

Il premio è stato istituito per celebrare il decimo anniversario del lancio del sistema KODAK FLEXCEL NX, inoltre questi vogliono essere i primi premi del settore flexo che vanno al di là del semplice imballaggio perché valutano l'impatto della comunicazione sull'intera catena del valore.

Pier Luigi Sassanelli, presidente della giuria indipendente, ha riunito un team internazionale di esperti di stampa flexo e marchi globali come Procter & Gamble, Nestlé e Kimberly-Clark (vedi la nota per i redattori più sotto).

Considerata l'elevata qualità una pre-condizione, la giuria ha giudicato i lavori in base a quattro categorie di eccellenza dell'innovazione: creatività nella progettazione grafica; conversione da altri processi di stampa; efficienza del flusso di lavoro; impegno per la sostenibilità.

I premi sono stati divisi in tre classi: Argento (eccellenza in due categorie), Oro (in tre categorie) e Platino (tutte e quattro le categorie). Complessivamente, i lavori hanno utilizzato processi di produzione di stampa di imballaggi in grado di cambiare le regole dei giochi che quindi rappresentano la trasformazione della stampa flexo.

"Spesso mi viene chiesto, 'Quali sono i prossimi punti all'ordine del giorno per la flessografia?'", ha dichiarato Chris Payne, Presidente della divisione flexo di Kodak. "Il futuro risulta evidente dal lavoro delle aziende che sono state premiate e dai grandi progressi compiuti non solo dimostrando che la flexo è in grado di ottenere la massima qualità di stampa ma, soprattutto perché usano un processo di produzione efficiente, coerente e sostenibile. Siamo orgogliosi di essere il loro partner tecnologico".

Lo standard di qualità impressionante dei lavori ha determinato un livello molto alto per l'eccellenza: la giuria ha assegnato sette Gold Awards e cinque Silver Awards, con quattro società che hanno ottenuto il massimo riconoscimento in base a un sistema di punteggio numerico. In questa occasione non sono stati assegnati premi Platinum, che hanno chiaramente definito l'obiettivo per gli eventi futuri. Europa, Nord e Sud America e Asia meridionale hanno avuto 12 vincitori.

L'Italia ha avuto un risultato molto importante, con tre Gold Awards e un Silver Award. I vincitori riceveranno i loro premi in occasione di una celebrazione speciale organizzata da Kodak che si svolgerà a maggio.

Di seguito le aziende aziende premiate:

Z Due, Italia (Process Conversion, Workflow Efficiency e Sustainability) – Oro

Non meno di otto delle proposte di Z Due sono state selezionate dai giudici, un numero che dimostra ampiamente l'enorme successo dell'azienda nella conversione di lavori in cartone ondulato dalla stampa offset alla flexo. I lavori di Z Due sono stati stampati in collaborazione con aziende italiane leader nel

ENGLISH *News from industry*

KODAK ANNOUNCES WINNERS OF GLOBAL FLEXO INNOVATION AWARDS

12 of the best! Winners showcase innovation in creative use of graphic design, conversion from other printing processes, print production workflow improvement and commitment to sustainable printing.

Kodak announced the winners of the Global Flexo Innovation Awards, which recognize and honor companies that, through innovation, are driving the industry transformation of flexographic standards worldwide.

Almost 100 companies from 26 countries submitted over 200 entries to the Awards, which were introduced to celebrate the 10th anniversary of the launch of the KODAK FLEXCEL NX System and conceived as the first flexo printing awards to "look beyond the package", and evaluate the impact of submissions on the entire value chain. Pier Luigi Sassanelli, chairman of the independent judging panel, assembled an expert international team of flexo experts and global brands such as Procter & Gamble, Nestlé and Kimberly-Clark (see Editor's Note below).

With high quality considered a precondition, the panel judged entries against four categories of innovation excellence: creativity in graphic design; conversion from other print processes; workflow efficiency; and commitment to sustainability. Awards were divided into three classes: Silver (excellence in two categories), Gold (three categories) and Platinum (all four categories). Collectively, the entries represent game-changing packaging print production processes that embody that transformation of flexo.

Avviamento : 2 min Operatori : 2 persone Produttività : 21000 fogli/ora

TCY
TIEN CHIN YU
MACHINERY MFG. CO., LTD.

Equipaggiato per cartone doppia parete
Cartone Ondulato e Produzione scatole in cartone
Produzione cilindri anilox ceramici
http://www.tcy.com

QS-1025 High Speed Flexo Folder Gluer

- Formato Macchina : 1000mm X 2500mm
- Velocità : MAX 350 fogli al minuto
- Controlli : Azionamento con servomotori
- Funzionamento : Nonstop per i cambi ordine
- Precisione : Tolleranza di stampa ±0.3mm
- Disponibile per altri formati macchina : www.tcy.com

NO.42, SANTEH STREET, RU-CHU DISTR., TAO-YUAN 33842, TAIWAN, R.O.C. Tel : 886-3-3544888 Fax : 886-3-3544889 email : tcy@tcy.com

settore della stampa: Antonio Sada & Figli, International Paper Italia (Stabilimento di Bellusco), Smurfit Kappa Italia - Fustelpack (Capocolle di Bertinoro, Stabilimento di Cesena) e Toppazzini S.p.A.

Fotolito Veneta & Imball Center Italia (Process Conversion and Graphic Design) - Argento

Una serie di difficoltà tecniche sono state superate nel passaggio dalla stampa rotocalco alla flessografia per la produzione di una confezione di caffè. Fotolito Veneta e Imball Center hanno raggiunto la qualità, ridotto i costi del 40% e ridotto il time-to-market da 59 a 37 giorni.

IsmaColor, Italia (Process Conversion, Graphic Design and Workflow Efficiency) – Oro

Ismacolor è un'azienda di pre stampa e stampa che ha collaborato attivamente con i marchi per aiutarli a passare a imballaggi stampati in alternativa su supporti più sostenibili, riducendo al contempo i costi e il time-to-market complessivi, ma con una qualità superiore o uguale.

FEFCO ha accolto i principali influencer europei a Bruxelles

Lo scorso marzo FEFCO, la Federazione europea degli imballaggi in cartone ondulato, ha dato il benvenuto ai principali influencer europei a Bruxelles.
Nel corso di due giorni, alcuni dei giornalisti, blogger e influencer più qualificati d'Europa hanno avuto la possibilità di imparare di più su come il cartone sia riciclabile al 100%, biodegradabile e a base biologica, in altre parole, un vero campione dell'economia circolare. "Vogliamo che ogni fibra torni indietro", ha detto il segretario generale FEFCO, Angelika Christ, "dateci una confezione usata e ne faremo nuovi imballaggi".
Durante questi "Influencer Days", l'industria del cartone ha aperto le sue porte e i partecipanti hanno scoperto in modo pratico perché il cartone ondulato è il materiale di imballaggio ideale per molte applicazioni, incluso l'e-commerce). Grazie alla visita alla cartiera VPK e ad un impianto di produzione di cartone ondulato, i partecipanti hanno visto come gli imballaggi usati vengono riciclati e trasformati in nuovi imballaggi.
Un altro punto saliente è stata la visita al Parlamento europeo.

ENGLISH *News from industry*

"I'm regularly asked, 'What's next on the agenda for flexo?'" said Chris Payne, President Flexographic Packaging Division, Kodak. "The future is clearly illustrated by the companies that have been honoured with these awards and the great strides they have made in not only demonstrating that flexo is capable of the very highest print quality but that, more importantly they are driving efficient, consistent and sustainable manufacturing processes. We are proud to be their technology partner".
With an impressive overall standard for entries and a judging process that set a high bar for excellence, the panel gave seven Gold Awards and five Silver Awards, with four companies awarded the distinction of highest honors based on a numerical scoring system.
No Platinum Awards were given on this occasion, clearly laying down the challenge and setting the goal for future events. Europe, North and South America, and South Asia provided the 12 winners. Italy produced a particularly strong showing, with three Gold Awards and one Silver Award. Winners will receive their awards at a special Kodak celebration event in May.
Here the Italian companies awarded:
Z Due, Italy (Process Conversion, Workflow Efficiency and Sustainability) – Gold: *No less than eight of Z Due's submissions were selected by the judges, a number that amply demonstrates the company's enormous success in converting corrugated offset work to flexo. Z Due's submissions were printed in collaboration with leading companies in the Italian printing industry - Antonio Sada & Figli, International Paper Italia (Bellusco Plant), Smurfit Kappa Italia - Fustelpack (Capocolle di Bertinoro, Cesena Plant), and Toppazzini S.p.A.*
Fotolito Veneta & Imball Center, Italy (Process Conversion and Graphic Design) - Silver: *A number of technical difficulties were overcome in converting coffee packaging from gravure to flexo. Fotolito Veneta and Imball Center matched the quality, reduced costs by 40% and cut time-to-market from 59 days to 37.*
IsmaColor, Italy (Process Conversion, Graphic Design and Workflow Efficiency) – Gold: *Ismacolor is a prepress and printing company that has worked actively with brands to help them transition to eye-catching packaging printed alternatively on more sustainable substrates while reducing overall cost and time to market at higher or comparable quality.*

FEFCO WELCOMED MAJOR EUROPEAN INFLUENCERS TO BRUSSELS

Last March, FEFCO, the European Corrugated Packaging Federation, welcomed top European influencers to Brussels.
Over the course of two days, some of Europe's leading journalists, bloggers, and influencers had the chance to learn more about how cardboard is 100% recyclable, bio-based,

Colorgraf ha realizzato specifici inchiostri e relative vernici di sovrastampa a "basso odore e bassa migrazione" per la stampa di imballaggi primari:

Lithofood Plus,
quadricromia offset e inchiostri base "convenzionali".

Deltafood Plus,
quadricromia offset e inchiostri base ad essiccazione UV.

Senolith WB FP, vernici a base acqua da utilizzare "in linea" con gli inchiostri Lithofood Plus.

Senolith UV FP,
vernici UV, "basso odore e bassa migrazione".

INCHIOSTRI DA STAMPA VERNICI & MATERIALI PER ARTI GRAFICHE

COLORGRAF S.p.A.
Viale Italia, 38 · 20020 Lainate (MI)
Telefono +39 02 9370381 · Telefax +39 02 9374430
web www.colorgraf.it · **E-mail** colorgraf@colorgraf.it

I partecipanti hanno potuto partecipare direttamente alla discussione sulle questioni politiche con i responsabili politici, su argomenti essenziali come l'economia circolare, il riciclo e lo spreco alimentare. Durante l'evento, Uroš-Valentino Saraja, assistente del deputato Davor Škrlec, (Parlamento europeo), ha dichiarato: "Vogliamo migliorare la qualità della vita: sostenibilità e economia circolare lo rendono possibile".
Rozalina Petrova, Policy Officer presso la Commissione europea, DG ENV, dell'Unità gestione rifiuti e materiali secondari, ha aggiunto: "ispirati dalla natura, vogliamo rendere tutti i materiali sostenibili e circolari".
I partecipanti hanno inoltre visitato la sede di DS Smith Brands & Experience, un'azienda internazionale che produce un'ampia gamma di imballaggi per beni di consumo. Hanno imparato come progettare al meglio una scatola in modo tale da resistere al lungo e impegnativo viaggio lungo la catena di fornitura.
L'evento si è svolto in occasione della Giornata globale del Riciclo, che ha permesso al settore di ribadire il suo messaggio principale sul riciclo, in media una scatola contiene l'88% di materiale riciclato. Naturalmente, chiunque può partecipare riciclando sempre attivamente la propria confezione.

INDUSTRIA 4.0: Perchè conviene alle PM?

Da industria a smart factory il passo non è breve, ma è necessario e il 2019 è senza dubbio l'anno giusto per avviare questa rivoluzione.
Non solo perché l'iper ammortamento è stato prorogato per tutto il 2019, ma perché la nuova disciplina è ancora più vantaggiosa per le piccole e medie imprese italiane che avranno la possibilità di ammortizzare gli investimenti in termini di macchinari, attrezzature, ma anche software e applicativi cloud. Tutto o quasi, da quest'anno, con percentuali maggiorate rispetto al 2018.
Ciò significa, per esempio, che da quest'anno sarà possibile accedere al super ammortamento del 140% non solo per l'acquisto di programmi in ottica smart factory ma anche per i canoni delle soluzioni software su piattaforme cloud.
Ma non solo: iperammortamento al 270% per l'acquisto di macchinari, credito d'imposta per ricerca e sviluppo e per la formazione, "Nuova Sabatini" per acquisto o noleggio in leasing di beni strumentali, agevolazioni per Innovation Manager.
Vuoi chiarirti ogni dubbio sugli incentivi del 2019 in ambito Industria 4.0? Scrivici a marketing@sirio-is.it e indica nell'oggetto "CONVERTER": ti invieremo gratuitamente la Guida completa agli incentivi 2019.

ENGLISH News from industry

and biodegradable - in other words, a true circular economy champion. "We want every fibre back," said FEFCO General Secretary, Angelika Christ at the event. "Give us your used packaging, and we'll make new boxes out of them".
On these "Influencer Days," the cardboard industry opened its doors, and attendees discovered in a hands-on way, why corrugated is the ideal packaging material (for many applications including e-commerce). Thanks to a visit to a VPK paper mill and a corrugated manufacturing plant, the attendees saw how used packaging is recycled and transformed into new packaging.
Another highlight was a visit to the European Parliament. Participants were able to get directly involved in the discussion on policy issues with policy makers, on essential topics such as the circular economy, recycling, and food waste. During the event, Uroš-Valentino Saraja, assistant of MEP Davor Škrlec, (European Parliament), said, "We want to improve quality of life - sustainability and the circular economy make it possible".
Rozalina Petrova, Policy Officer at the EU Commission, DG ENV, "Waste Management and Secondary Materials Unit", added, "Inspired by nature, we want to make all materials sustainable and circular".
Participants also visited DS Smith Brands & Experience office, an international company, which produces a wide range of packaging for consumer goods. They learned how to best design a box so that it would withstand a tough journey along multiple touchpoints within a supply cycle.
The event took place on Global Recycling Day, which allowed the industry to repeat its core message on recycling, which is that on average, a box contains 88% recycled material.
Of course, everyone can participate by actively recycling always their packaging.

INDUSTRY 4.0: WHY IT IS WORTHWHILE FOR SMES?

From industry to smart factory, the pace is not short, but it is necessary and 2019 is undoubtedly the right year to start this revolution.
Not only because the hyper amortization has been extended for the whole of 2019, but because the new regulation is even more advantageous for small and medium Italian companies that will have the possibility to amortize investments in terms of machinery, equipments, but also software and cloud applications. Everything, or almost everything, with higher percentages compared to 2018.
This means, for example, that this year it will be possible to access to the 140% super amortization not only for software purchase in a smart factory point of view but also for software solutions fees on cloud platforms.
But that's not all: 270% amortization for machinery purchase, tax credit for research and

accoppiatrici automatiche

EXACTA

Doppio mettifoglio ad alta pila
un solo operatore per tutta la linea

L'unica accoppiatrice automatica che accoppia a "registro preciso"

- cartoncino teso con cartoncino teso
- microonda ad onda scoperta con cartoncino teso

Caratteristiche:

- Grande precisione : +/- 0,5 mm registro elettronico "Hero-reflex"
- Grande produttività: 6000 fogli/ora a registro preciso registro high speed "no-stop"
- Grande risparmio: velo ottimale di colla rullo incollatore in Anilox retinato con spalmatura a "micropunti"
- Versatilità: accoppia cartoncino di supporto (min 180 gr a max 2000 gr) a copertina in cartoncino (min 120 gr a max 1100 gr) oppure supporto in cartone ondulato/microonda ad onda scoperta con cartoncino litografato.
- Costi di produzione dimezzati: due mettifogli automatici "altapila" impilatore automatico in uscita.

Nuova SUPRA alta velocità 1650/2000 mm

12.000 fogli/ora

Linea automatica con girapila

GK Innovative Solutions

GK s.r.l
via S. Pellico 21051 Arcisate - (Varese) Italia
Tel. +39 337 387697 - +39 328 2006337
e-mail: gk.srl@libero.it - www.gksrl.com

INDUSTRY 4.0

engineering SCHEGGIA
Official Licensed Product

Nuovo studio Freedonia sulle vendite di display in cartone ondulato

Si prevede che la domanda di display in cartone ondulato pronti per la vendita aumenterà del 3,2% all'anno per arrivare a $ 1,8 miliardi nel 2023. I guadagni saranno limitati dallo spazio disponibile che può essere occupato dai display, soprattutto perché la maggior parte dei negozi utilizza già display nelle aree più adatte alla loro collocazione, come alla fine delle corsie o nei passaggi più ampi tra le corsie. Questi display non limitano la visibilità di altri prodotti o impediscono ai clienti di camminare o spingere comodamente i carrelli. Queste e altre tendenze sono presentate nello studio Retail-Ready Packaging, un nuovo documento di The Freedonia Group, una società di ricerche di settore con sede a Cleveland.

Secondo l'analista Cara Brosius, "gli espositori per la vendita al dettaglio sono progettati per migliorare la visibilità di vari prodotti e rappresentano quindi un mezzo importante per le aziende che producono beni di consumo confezionati per promuovere le vendite dei loro prodotti. Poiché molti consumatori acquistano sempre di più quando si trovano nelle zone periferiche dei supermercati piuttosto che al centro del negozio, i display sono apprezzati, soprattutto se collocati in luoghi con un elevato passaggio di clienti".

Si prevede che la domanda per tutti i tipi di imballaggi pronti per la vendita negli Stati Uniti aumenterà del 6,1% annuo per arrivare a 7,9 miliardi di dollari nel 2023.

Le scatole in cartone ondulato continuano a dominare, rappresentando più della metà delle vendite e avranno la maggiore quota di crescita grazie alle molte applicazioni.

Tuttavia, tutti gli altri tipi di imballaggi pronti per la vendita competono con le scatole di cartone ondulato a causa dei loro vantaggi rispetto alle scatole, inclusa la riduzione dei materiali e una migliore estetica.

La scomparsa di FRANCO BELLOLI, Asahi Photoproducts Italia (1942 – 2019)

Ricordiamo con piacere e affetto Franco Belloli, recentemente scomparso, che con la sua professionalità e le riconosciute qualità umane, ha dato un contributo importante alla crescita e allo sviluppo dell'industria flessografica.

Negli anni 70, Franco ha lavorato presso un'importante multinazionale asiatica, incaricato di seguire progetti legati all'introduzione e vendita in Giappone di rotative rotocalco per la stampa di periodici, prodotte da un primario costruttore Italiano.

Nel 1974 fu incuriosito da alcuni dépliant presi in Giappone, riguardanti resine fotopolimeriche e impianti per la produzione di cliché inizialmente sviluppati per la stampa di giornali, libri e timbri. Dopo aver fatto un'accurata indagine di mercato, credette nello sviluppo futuro di questa tecnologia chiamata "flessografia", tecnologia scartata più volte da suoi colleghi che lavoravano nella stessa azienda.

Passo dopo passo, sviluppò da zero il mercato Italiano introducendo il fotopolimero liquido flessografico in differenti campi di applicazione. Dopo diversi anni, nel 1980, accettò l'incarico di aprire e dirigere in Italia, un ufficio diretto per conto della Asahi Chemical Industry, per la vendita esclusiva di resine fotopolimeriche, lastre solide e relativi impianti di produzione cliché per il mercato Italiano e nord Africano, collaborando con altri uffici dislocati a livello Europeo.

Franco si ritirò nel 2008, senza mai perdere occasione di aggiornarsi sull'evoluzione del mercato flexo, sempre contribuendo nel dare consigli preziosi ai suoi ex collaboratori e in particolare a suo figlio Andrea che ne ha raccolto il testimone.

Come ha spesso dichiarato, è stato pienamente soddisfatto della sua vita lavorativa e i rapporti avuti con i clienti, colleghi e concorrenti. Principi basati sulla collaborazione, reciproco rispetto, trasparenza e spesso, sincera amicizia. Molti di loro ad oggi sono divenuti realtà importanti nel mercato flessografico Italiano e non solo.

La sua curiosità, mentalità aperta e forte determinazione, hanno fatto si che sia stato uno dei pionieri nello sviluppo e introduzione della tecnologia Flessografica a livello Italiano ed Europeo.

ENGLISH News from industry

development and training, "Nuova Sabatini" for capital goods purchase or leasing, Innovation Manager incentives. Do you want to clarify any doubts about 2019 incentives in Industry 4.0? Write us at marketing@sirio-is.it and specify in the subject "CONVERTER": we will send you the 2019 complete Guide to Incentives for free.

RETAIL-READY CORRUGATED DISPLAY SALES TO REACH $1.8 BILLION IN 2023

Demand for retail-ready corrugated displays is projected to increase 3.2% annually to $1.8 billion in 2023. Gains will be restrained by the limited amount of floor space that can be occupied by displays, especially because most stores already use displays in the areas to which they are suited, such as end-caps and in large walkways between aisles. They do not limit visibility of other products or prevent customers from comfortably walking or pushing a shopping cart in these areas. These and other trends are presented in Retail-Ready Packaging, a new study from The Freedonia Group, a Cleveland-based industry research firm.

According to analyst Cara Brosius, "Retail displays are designed to enhance the visibility of various products and therefore represent an important means for consumer packaged goods companies to drive product sales.

With many consumers increasingly shopping the perimeter of supermarkets rather than the center of the store, displays are valued for the exposure they provide, especially when placed in high-traffic locations".

Demand for all types of retail-ready packaging in the US is projected to increase 6.1% annually to $7.9 billion in 2023. Corrugated boxes continue to dominate, accounting for more than half of sales, and will have the largest share of growth due to their wide applicability. However, all other types of retail-ready packaging compete with corrugated boxes due to their advantages over boxes, including material reduction and better aesthetics.

ASPIRA AL MEGLIO...

Consultec Srl: cuore e mente per la cartotecnica

ECCELLENZA TECNOLOGICA ALTAMENTE SPECIALIZZATA NELLA VENDITA E GESTIONE POST VENDITA PER LE "PIEGA-INCOLLATRICI" DAL PICCOLO FORMATO (650) AL MAXI (3.200) CON TUTTA LA GAMMA INTERMEDIA. FORNITURA DI LINEE COMPLETE DI DOPPIO INTRODUTTORE – PIEGAINCOLLA – RACCOGLITORE AUTOMATICO. FORNITURA DI MACCHINE SIA NUOVE CHE USATE REVISIONATE E GARANTITE. SUPPORTO TECNICO DEDICATO SIA PER LE ATTIVITÀ DI POST-VENDITA CHE PER LO SVILUPPO ED IMPLEMENTAZIONE DELLE MACCHINE E LINEE ESISTENTI CON LA POSSIBILITÀ DI FORNITURA ANCHE DEI DISPOSITIVI ADDIZIONALI OPZIONALI DISGIUNTI DALLA VENDITA DALLA MACCHINA COMPLETA

Consultec s.r.l. è stata costituita nel 2014 in sostituzione della Zetcom sas. È il frutto dell' intuizione dei due soci fondatori, Graziano Zava e Salvatore Gualtieri, che hanno fuso le rispettive professionalità ed esperienze per lo sviluppo ed il successo di un'unica impresa.

Il "core business" deriva dall'esperienza pluridecennale di Graziano Zava ben conosciuto nel campo delle macchine per la cartotecnica ed in particolare delle piegaincollatrici. La presenza e conoscenza creatasi sul mercato internazionale è dovuta alle prestazioni di consulenza tecnica e commerciale per vendita ed assistenza di macchine piega incollatrici sia nuove, in esclusiva DGM Machinery, che usate, di occasione, ma sempre "revisionate e garantite". La possibilità di aggiunta di dispositivi tecnici opzionali, altamente performanti di propria costruzione, permettono di ottimizzare i processi produttivi secondo le esigenze e le richieste della clientela.)

Grazie all'accordo raggiunto nel 2017 di "partnerariato" con la società Mega Service s.r.l., di cui Consultec srl detiene la esclusiva mondiale, l'offerta si è ampliata permettendo di arrivare ad offrire sul mercato linee complete ed automatizzate. Il "Caricatore automatico a doppia introduzione" e tutta la gamma di sistemi di raccolta "Colt" di nuova generazione permettono il completamento della fornitura automatizzata delle nostre linee di piega incollatura, che già includevano tutti i dispositivi opzionali "retrofit" da

CONSULTEC srl – Via Tagliabue, 91 – 20832 DESIO – Italia
email: segreteria@consultecsrl.com – www.consultecsrl.com
Telefono
+39 0362 629 705

SVECOM P.E.

EXPANDING DEVICES

Alberi espansibili

MOD 635/MK

MOD. 641/PR

MOD. 640/PQL

MOD. 636/MS

MOD. 640/PL

MOD. 650/PLF

MOD. 638/PK

MOD. 642/PM

MOD. 650/PLS

Testate, supporti per avvolgimento/svolgimento

MOD. 714/MZ

MOD. 740/PL

MOD. 715/PG

MOD. 713/MA

MOD. 718/PH

MOD. 711/MA

MODELLI A DISEGNO

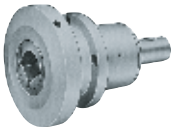
MOD. 925/KL

MOD. 714/AD

MOD. 900/KL

MOD. 935/PN

COD006IT

Movimentazione alberi e bobine

Visita il nostro sito internet: www.svecom.com

Agenti e distributori in tutto il mondo.
SVECOM P.E. Srl - Via della Tecnica, 4 - 36075 - Montecchio Maggiore - VICENZA - ITALY
Tel. (+39) 0444.746211 - Fax 0444.498098 - e-mail: svecom@svecom.com
Per richieste mercato USA contattate la società affiliata Goldenrod Corp. - www.goldrod.com

applicare su tutte le macchine esistenti, quali i pareggiatori, sistemi di controllo (colla, codice braille) e, molto importante, il dispositivo di impressione Braille. L'equipe di personale specializzato con l'impiego di tecnici professionisti in ambito meccanico, elettrico, elettronico e software consentono le soluzioni più idonee ed affidabili per il superamento di tutte le problematiche operative e lo sviluppo di soluzioni tecnicamente avanzate.

La grande esperienza derivante dalla unione delle forze di Consultec srl con Mega Service srl ha portato a creare e consolidare un gruppo capace di soddisfare il mercato con macchine nuove, innovative, atte a risolvere le problematiche di ogni produttore di scatole, garantendo un servizio assistenza e post vendita immediato e accurato, già conosciuto e molto apprezzato nel territorio europeo.

Questa unione ha portato di fatto ad avere un gruppo compatto di tecnici meccanici, elettrici ed elettronici ed un ufficio tecnico unico, centralizzato, per la progettazione rendendo più flessibili tutte le attività di ricerca e sviluppo. Inoltre la centralizzazione dell'ufficio per la gestione, il coordinamento e gli acquisti sta rivelandosi fondamentale ed ottimizza tutti i costi di gestione.

Con l'impiego di queste nuove tecnologie è stata data una soluzione alle recenti normative europee riguardanti i lavori ripetitivi, usuranti e alle malattie professionali.

Tutti i prodotti sono costruiti e commercializzati unitamente dalle due società, garantiti e certificati CE (2006/42) e sono dotati delle caratteristiche richieste dalla procedura di "Industria 4.0".

ENGLISH *Version*

Consultec Srl: heart and mind of folding box industry

TECHNOLOGICAL EXCELLENCE HIGHLY SPECIALIZED IN SALES AND AFTER-SALES MANAGEMENT FOR FOLDER GLUERS FROM SMALL (650 MM) TO MAX. SIZE (3200 MM) INCLUDING THE WHOLE INTERMEDIATE RANGE. SUPPLY OF COMPLETE BRAND NEW LINES CONSISTING OF DOUBLE FEEDER – FOLDER GLUER - AUTOMATIC PACKING MACHINE. SUPPLY OF SECOND HAND MACHINES OVERHAULED AND GUARANTEED. TECHNICAL SUPPORT DEDICATED TO BOTH POST-SALES ACTIVITIES AND DEVELOPMENT / IMPLEMENTATION OF EXISTING MACHINES AND LINES, WITH THE POSSIBILITY TO RETROFIT OPTIONAL DEVICES DISJOINED FROM THE SALE OF THE COMPLETE MACHINE.

Consultec srl was established in year 2014 to replace the existing Zetcom sas. It is the result of the intuition of the two founding partners, Graziano Zava and Salvatore Gualtieri, who have merged their respective professionalism and experience for the development and success of a single company.

The "core business" derives from Graziano Zava's well-known experience in the field of folding box machinery with particular regard to folder gluers. The presence and knowledge on the international market is due to technical and commercial advice services for the sale and assistance of gluing machines, both new, exclusively of brand DGM Machinery, and second hand but always "overhauled and guaranteed". The ability of adding optional and highly performing technical devices of own construction, allows to optimize the production processes according to needs and requests of customers.

PRODUCTION UNIT PADERNO DUGNANO COLT END LINE PACKER (MILANO)

Thanks to the agreement reached in year 2017 with the company Mega Service srl, where Consultec srl holds the worldwide exclusive, the offer has expanded allowing to supply complete and fully automated lines on the market.

The "Double Feeder " and the whole range of new generation collection systems allow the fully automation of gluing lines, which already included all the optional "retrofit" devices to be applied on all the existing machines, such as joggers, control systems (glue, Braille code) and the very interesting Braille Impression device

Our team of skilled personnel with the employment of professional technicians in the mechanical, electrical, electronic and software fields allow the most suitable and reliable solutions for overcoming all the operational problems and the development of technically advanced solutions.

The great experience of Consultec srl has led to the creation and consolidation of a group capable of satisfying the market with new and innovative machines, able to solve the problems of every box manufacturer, guaranteeing quick and accurate assistance and after-sales services, which are already known and highly appreciated in the whole European territory.

Consultec srl set up a compact group of mechanical, electrical and electronic technicians with a single centralized and more flexible technical center for planning, as well as making all research and development activities.

Furthermore, the centralization of the office for management, coordination and purchases is proving fundamental and optimizes all running costs.

With the use of those new technologies, a solution has also been given to the recent European regulations concerning repetitive and weary jobs as well as occupational diseases.

All products are guaranteed by Consultec srl and CE certified (2006/42) as well as equipped respecting the characteristics required by the "Industry 4.0" Italian procedure.

CONSULTEC srl – Via Tagliabue, 91 – 20832 DESIO – Italia
email: segreteria@consultecsrl.com – www.consultecsrl.com
Telefono
+39 0362 629 705

D.T.O. snc

SINCE 1969

TRAFILATI - LAMINATI DERIVATI VERGELLA ED AFFINI PER SCATOLIFICI E LEGATORIE

WIRE-DRAWS - ROLLED SECTIONS ROD-DERIVED AND SIMILAR GOODS FOR BOX-FACTORIES AND BOOK-BINDERIES

LASTRINA LUCIDA PER SCATOLIFICI
BRIGHT-PLATE FOR BOX-FACTORIES

- Bobina da Kg. 6,5 - 12 - 70
  La lastrina viene fornita in misura su specifica richiesta della Clientela.
- *Coil Kg. 6,5 - 12 - 70*
  The size of the bright-plate is supplied according to the customer's request.

FILI LUCIDI E ZINCATI PER LEGATORIE
ZINC-PLATED AND BRIGHT WIRES FOR BOOK-BINDERIES

- Bobina da Kg. 2 - 15
  I fili tondi per legatoria vengono prodotti nelle seguenti misure: 18-19-20-21-22-23-24-25-26-27-28.
  I fili piatti nelle seguenti misure: I - II - III - IV - V. La ditta produce anche un filo piatto 5 "C".
- *Coil Kg. 2 - 15*
  The round-wires for book-binderies are produced in the following sizes: 18-19-20-21-22-23-24-25-26-27-28.
  The plate-wires are produced in the following sizes: I - II - III - IV - V. The company produces also a plate-wire 5 "C".

Svolgifilo per bobina Kg 15.
Unrollerwire for coil Kg 15.

TRAFILATI - LAMINATI DERIVATI VERGELLA ED AFFINI PER SCATOLIFICI E LEGATORIE

DRAWN AND ROLLED SECTIONS ROD WIRES SPIN-OFF AND SIMILAR FOR BOX-FACTORIES AND BOOKBINDINDERIES

GEZOGEN - GEWALZT WALZDRAHT UND VERWANDTE DERIVATE FÜR SCHACHTELFRABIKEN UND BUCHBINDEREIEN

TIGE DE FIL TREFILÉ ET LAMINÉ, DERIVÉS CONNEXES POUR FABRIQUES DE BOÎTES ET ATELIERS DE RELIURE

TRAFILADOS - LAMINADOS FIO-MAQUINA E DERIVADOS RELACIONADOS PARA FÁBRICA DE CAIXAS E ENCUADERNADORAS

D.T.O. snc
22050 **PESCATE** - Lecco - Via Roma, 11 - Tel. 0341/369159-369245 - Fax 0341/284097
www.dtosnc.it - dto.snc@tiscali.it

40 anni di crescita costante per Timber

TIMBER, SERVICE DI PRESTAMPA FLEXO CON SEDE A ROMANO DI LOMBARDIA (BG) SPECIALIZZATO NELLA FORNITURA DI IMPIANTI PER LA STAMPA SU CARTONE, È UN CLIENTE STORICO DI ASAHI, PARTNER APPREZZATO PER LA DISPONIBILITÀ E LA QUALITÀ DELLE LASTRE FORNITE

Timber ha festeggiato nel 2018 i 40 anni di attività, "un traguardo raggiunto grazie all'impegno di ogni giorno in un'azienda dove una trentina di collaboratori hanno ottime conoscenze tecniche e vogliono sviluppare le opportunità per avere successo per sé stessi e per i propri clienti", afferma Lamberto Bertulazzi, fondatore di questa realtà lombarda, nata fin da subito come service per la prestampa flexo, e che ha scelto di specializzarsi nella produzione di impianti per gli scatolifici, che sono numerosi nel territorio dove opera Timber. I suoi clienti producono scatole e astucci per l'industria alimentare, ma anche industriale (contenitori per materiali meccanici) e per il confezionamento degli elettrodomestici. Quindi la tipologia di lavori che stampano i clienti di Timber è molto varia, da un semplice astuccio per la pasta a espositori più complessi e a più colori, ma l'impegno, la qualità, la serietà e la flessibilità sono una garanzia, come pure la rapidità di esecuzione e il rispetto dei tempi di consegna. Timber opera dal 1978 nel settore della stampa flessografica con serietà e professionalità. Dal 1999 l'azienda dispone di un nuovo e più ampio edificio di circa 2000 mq. L'azienda si è sempre aggiornata a livello tecnologico, e nel corso degli anni ha garantito la propria competitività, offrendo ai clienti tecnologie all'avanguardia, software sempre aggiornati e personale qualificato e specializzato.

IL RAPPORTO CON ASAHI

Possiamo dire che Timber e cresciuta sviluppando con Asahi una vera partnership. All'inizio della sua attività Asahi non forniva ancora polimero solido e doveva usare quelli di altri fornitori: oggi Asahi fornisce a Timber

Lo staff di Timber alla festa per i 40 anni dell'azienda

Clean Transfer Technology

AWP™-DEW premium plate

AWP™

creating for tomorrow

La lastra AWP™-DEW lavabile ad acqua con Clean Transfer Technology fa progredire la stampa in armonia con l'ambiente.

Le lastre AWP™-DEW offrono:

- Lavorazione rapida, trasferimento di inchiostro ottimale e massima qualità
- Resistenza, per una maggiore stabilità e produttività della macchina da stampa
- La soluzione ideale per stampa con palette fissa
- Riduzione dei costi con ritorno sull'investimento immediato

CLEAN TRANSFER

asahi-photoproducts.com

Asahi Photoproducts

AsahiKASEI

polimero solido e liquido. Ma come si è sviluppata questa fiducia? Risponde Giovanni Rusconi, responsabile di produzione: "Prima di usare un polimero lo testiamo per essere sicuri che l'impianto sarà all'altezza delle richieste dei nostri clienti, fin dall'inizio ci siamo resi conto che i prodotti forniti da Asahi sono ideali per le nostre lavorazioni, e ci permettono di ottenere delle lineature molto alte e retini ben definiti e quindi i nostri clienti ottengono il massimo della qualità su cartone a onda bassa, micro-onda e onda alta; anche lavori molto particolari con le lastre di Asahi sono di grande impatto grafico e visivo".

Timber usa la AFP™-TSP con tecnologia Clean Transfer, una lastra flexo digitale di media rigidità ottimizzata per un'ampia gamma di supporti per imballaggi, dalla carta agli astucci pieghevoli, passando per l'ondulato, fino agli imballaggi flessibili e alla pellicola. È progettata per fornire una copertura di inchiostro omogenea sia

40 years of constant growth for Timber

TIMBER, A FLEXO PRINTING SERVICE BASED IN ROMANO DI LOMBARDIA (BG) SPECIALIZING IN THE SUPPLY OF PLATES FOR CARDBOARD PRINTING, IS A LOYAL CUSTOMER OF ASAHI, OF WHICH HE APPRECIATES AVAILABILITY AND THE QUALITY OF THE PLATES SUPPLIED

In 2018, Timber celebrated 40 years of activity, "a goal achieved thanks to every day commitment of a company where about thirty employees have excellent technical knowledge and want to develop opportunities to reach success for themselves and their own customers", says Lamberto Bertulazzi, founder of this Lombard company, which was born from the very beginning as a service for flexo prepress, and which has chosen to specialize in the production of plates for box manufacturers, which are numerous in the area where Timber operates. Its customers produce boxes and folding cartons for the food industry, but also for industry (containers for mechanical materials) and for packaging of household appliances.

So, the typology of jobs that Timber's customers print is very varied, from a simple case for pasta to more complex displays with more colors, but the commitment, quality, seriousness and flexibility are a guarantee, as the speed of execution and compliance with delivery times.

Timber has been operating since 1978 in the flexographic printing sector with seriousness and professionalism.

Since 1999 the company has a new and larger building of about 2000 square meters. Timber has always been up-to-date on a technological level, and over the years it has guaranteed its competitiveness, offering customers cutting-edge technologies, up-to-date software and qualified and specialized personnel.

THE RELATIONSHIP WITH ASAHI

We can say that Timber has grown by developing a true partnership with Asahi.

Express 3500 Multicopy

Stampante digitale UV-LED

per la stampa ad alta velocità in quadricromia
su cartone ondulato o cartoncino teso.

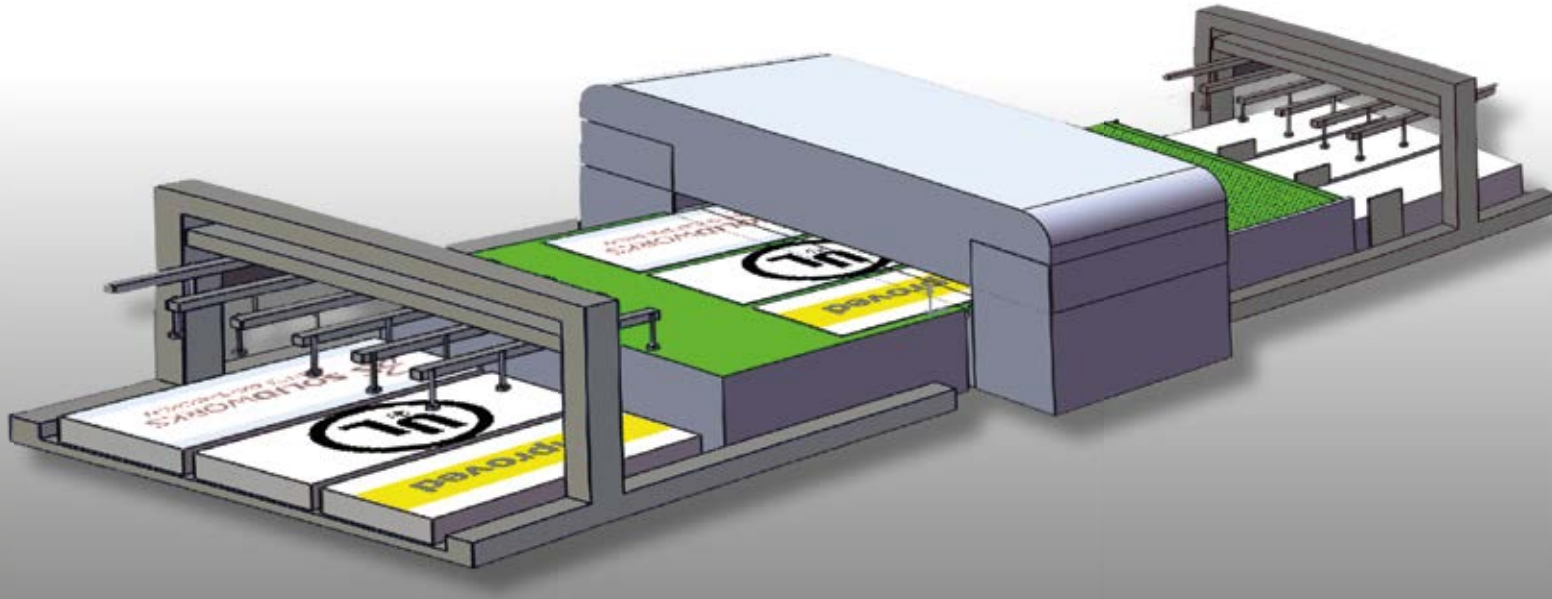

- grande formato da 2700 a 3500 mm (in larghezza)
- alta produttività con sistema di stampa multipla (4 fogli parallelo)
- introduzione e scarico automatico con sistema pick & place
- stampa in alta qualità fino 6 colori (bianco e primer a richiesta)
- stampe brillanti su ogni supporto (rigido o flessibile)
- alta risoluzione di stampa fino a 720 x 1200 dpi

eXPRESS *Digital Print 2500*

per chi vuole guardare avanti

Stampante digitale ad alta velocità per realizzare just in time stampe in quadricromia direttamente su cartone ondulato per imballaggi ed espositori

grande formato:
larghezza 2500 mm - lunghezza 6000 mm
inchiostri a scelta: acqua - olio - U.V.

stampa digitale ad alta velocità

GK Innovative Solutions

GK s.r.l
via S. Pellico 21051 Arcisate - (Varese) Italia
Tel. +39 337 387697 - +39 328 2006337
e-mail: gk.srl@libero.it - www.gksrl.com

INDUSTRY 4.0

engineering SCHEGGIA
Official Licensed Product

per le linee stampate sia per i fondi pieni, ed è perfetta per lavori combinati, mezzitoni e fondi pieni, con copertura di inchiostro omogenea sia per linee che per fondi pieni.
Asahi fornisce anche la lastra morbida AFP™-SE/DSE che soddisfa i criteri di qualità più esigenti per la stampa di cartoncino ondulato, cartone pieno e sacchetti resistenti per uso intensivo. Lo stabile strato di base in poliestere contribuisce alla capacità di ottenere qualità elevatissima, mentre l'ampia latitudine di esposizione della lastra garantisce che elementi di immagine quali toni e linee isolati siano ben ancorati anche con una profondità di rilievo di 3 mm.
"Di questa lastra apprezziamo il minimo ingrossamento del punto e il trasferimento di inchiostro eccellente, ridotta al minimo anche la cannettatura del cartone ondulato visibile dopo la stampa", afferma Rusconi.
Il reparto di produzione del fotopolimero liquido di Timber dispone di macchinari Asahi AWF per la produzione dei cliche, viene utilizzata la resina APR F400 di Asahi (27 shores) che è in grado di produrre tutti gli spessori da 3.94 mm a 8 mm. La resina polimerica liquida APR™ è adatta per realizzare lastre flessografiche spesse praticamente per tutte le applicazioni per cartoncino ondulato. Il suo speciale vantaggio consiste nell'economicità della lavorazione in equilibrio con l'ambiente, grazie all'impiego di acqua senza l'utilizzo di solventi.

IL FUTURO

La prospettiva per il futuro aziendale di crescita è saldamente fondata sull'attenzione all'innovazione, tecnologica e di materie prime, e sulla fidelizzazione del cliente.
"La cortesia e la professionalità ci hanno permesso di creare rapporti di collaborazione professionale solidi e duraturi, e credo di poter affermare che Timber, con la sua esperienza 40ennale, è una delle aziende leader del settore della produzione di impianti flessografici in Italia; inoltre cerchiamo sempre di avere un rapporto di collaborazione con i clienti e con i nostri fornitori, siamo aperti alla sperimentazione e accettiamo sempre nuove sfide per quanto riguarda qualità e supporti", conclude Rusconi.

At the beginning of its activity Asahi did not supply solid polymer and had to use those of other suppliers: today Asahi supplies Timber solid and liquid polymer. But how did this trust develop? Giovanni Rusconi, production manager, answers: "Before using a polymer we test it to be sure that the plate will be up to our customers' requests, from the beginning we realized that the products supplied by Asahi are ideal for our processes, and allow us to obtain very high screen rulings and well-defined screens so our customers get the highest quality on low-wave, micro-wave and high-wave board; even very special works with Asahi plates have a great graphic and visual impact".
Timber uses Asahi's AFP™-TSP with Clean Transfer Technology, a medium-hard digital flexo plate optimized for a wide range of packaging substrates, from paper, folding carton and corrugated to flexible packaging and film.
It is designed to deliver homogeneous ink laydown for both printed lines and solids and is perfect for combined jobs, both halftone and solids with homogeneous ink laydown for both lines and solids.
Asahi supplies also AFP™-SE/DSE, a soft plate that meets the most demanding criteria of quality in printing corrugated board, solid board and heavy-duty bags.
Its dimensionally stable polyester base sheet guarantees the ability to achieve very high quality, while the wide exposure latitude of the plate ensures that image elements like tones and isolated lines are optimally anchored even with a relief depth of 3 mm.
"We appreciate this plate for its low dot gain printing and excellent ink transfer, also the washboard effect is reduced to minimum", says Rusconi.
The production department of liquid photopolymer is using Asahi AWF equipments for cliché production, they use APR F400 resin by Asahi (27 shores), able to produce thicknesses from 3,94 to 8 mm.
The APR™ liquid polymer resin plate is suitable for flexographic printing of virtually all corrugated board applications. Its special benefit is fast, economical processing in balance with the environment since they are processed without the use of solvents.

THE FUTURE

The perspective for the company future of growth is firmly founded on attention to innovation, as regards echnology and raw materials, and customer loyalty.
"The courtesy and professionalism have allowed us to create solid and lasting professional collaboration relationships, and I can say that Timber, with its 40-year experience, is one of the leading companies in the flexographic plates manufacturing sector in Italy; moreover we always try to have a cooperation relationship with the customers and with our suppliers, we are open to experimentation and we always accept new challenges regarding quality and substrates", concludes Rusconi.

MIGLIORA LA QUALITÀ DELLA TUA

STAMPA FLESSOGRAFICA

CON LE SOLUZIONI

FLEXXO

PRINTING EQUIPMENT

PRAXAIR

SURFACE TECHNOLOGIES

cilindri Anilox ceramici ad alto contenuto tecnologico

absolute

camere racla in fibra di carbonio

inelme

Innovation works

la praticità e la sicurezza della pulizia Anilox a laser

FLEXXO

PRINTING EQUIPMENT

MASSIMO GIONTA (+39) 338 6661927

NOVARA, via Cairoli 4

info@flexxo.it - www.flexxo.it

DuPont Advanced Printing presenta la lastra Cyrel® DLC per la stampa su cartone ondulato

È già disponibile in commercio la nuova lastra DuPont™ Cyrel® DLC che, introdotta dalla divisione DuPont Advanced Printing, va ad aggiungersi alla pluripremiata gamma di lastre DuPont™ Cyrel®.

Cyrel® DLC è un'innovativa lastra digitale morbida che utilizza una nuova formulazione polimerica, sviluppata appositamente per il mercato del cartone ondulato. La morbidezza di queste lastre permette la stampa su cartone ondulato riciclato più sottile e di qualità inferiore, utilizzando inchiostri a base d'acqua.

"La lastra DuPont™ Cyrel® DLC consente un migliore rilascio dell'inchiostro nei pieni su cartoni riciclati, nonostante sia più difficile stampare su questo tipo di supporti rispetto ai cartoni non riciclati", ha affermato Bob Hannum, Manager del segmento cartoni ondulati - Nord America, DuPont Advanced Printing.

Trasferire l'inchiostro dalla lastra al supporto, in modo da garantire un'ottima copertura dei solidi, senza schiacciare il cartone con una pressione eccessiva, è stata una sfida, ma ora è possibile con la lastra Cyrel® DLC. Gli edge crush test (valori ECT) vengono mantenuti praticamente invariati dopo la stampa.

Vantaggi per uno stampatore di cartone ondulato:

- La miglior resa nei pieni consente di utilizzare un anilox di volume inferiore, ciò può contribuire ad ottenere un risparmio di inchiostro;
- Riduzione della pressione di stampa, evitando lo schiacciamento del cartone;
- Maggior latitudine di stampa;
- Maggior dettaglio nella stampa del codice a barre;
- Eccellenti aree di stampa positive e negative.

Oro all'imballaggio Attivo! di Bestack, sul podio del Bando Invenzioni di Comieco Factory

Non è una confezione per frutta e verdura qualunque. È un imballaggio sostenibile e innovativo, in grado di proteggere il prodotto e di farlo sentire come se fosse ancora nel suo habitat naturale, attaccato alla pianta. Ed è un packaging attivo, nel senso letterale del termine: ha infatti un ruolo da protagonista nella lotta allo spreco alimentare, riducendo sensibilmente gli scarti. Stiamo parlando dell'imballaggio Attivo! di Bestack, la confezione in cartone ondulato nata da un brevetto che il consorzio forlivese - che riunisce i produttori italiani di imballaggi in cartone ondulato per ortofrutta - ha messo a punto insieme all'Università di Bologna, dopo 7 anni di studi e ricerche. I risultati parlano chiaro: se consideriamo i consumi di ortofrutta nel nostro Paese, grazie a questo packaging ogni anno 800 mila tonnellate di prodotti

ENGLISH News Materials

DUPONT ADVANCED PRINTING INTRODUCES CYREL® DLC PLATE FOR CORRUGATED PRINTING

DuPont Advanced Printing (DuPont) today announced the commercial availability of the newest addition to the award-winning DuPont™ Cyrel® plate platform, the DuPont™ Cyrel® DLC.

Cyrel® DLC is an innovative soft digital plate that uses a new polymer formulation developed especially for the corrugated market. Its low durometer is designed for better printing on lower quality recycled and thinner liner corrugated board using water-based inks.

"The DuPont™ Cyrel® DLC plate significantly improves solid ink coverage on recycled board which presents more of a challenge to print on than virgin board stock," said Bob Hannum, Corrugated Segment Manager – North America, DuPont Advanced Printing.

Delivering the ink from the plate to the substrate in a way that provides excellent solid ink coverage, while not crushing the board with over-impression, has been a challenge – but is now achievable with the Cyrel® DLC plate. Edge crush test (ECT values) are kept virtually unchanged after printing.

Key features that benefit corrugated printers include:

- *Superior solid printing allows for lower volume anilox, which can help provide greater ink savings*
- *Increased press impression latitude*
- *Virtually no board crush with over impression*
- *Better barcode accuracy*
- *Excellent positive and reverse print areas*

GOLD FOR ACTIVE PACKAGING! BY BESTACK, ON THE PODIUM OF CALL FOR INVENTIONS BY COMIECO FACTORY

It is not just a fruit and vegetable pack like any other. It is a sustainable and innovative packaging, able to protect the product and make it feel as if it were still in its natural habitat, attached to the plant. And it is an active packaging, in the literal sense of the term: it has a leading role in fight against food waste, significantly reducing waste. We are talking

ANCHE PER LE MACCHINE TRADIZIONALI CI SONO NOVITÀ CHE SEMPLIFICANO IL LAVORO

E FANNO GUADAGNARE!

CUCITRICE mod. XA32B1600/2450

Braccio da 1600 a 2450mm
Spessori di cucitura da 5 a 32mm
Larghezza del punto 16mm

Tipo di lastrina:
2,5x0,50mm
2,5x0,70mm
2,3x0,90mm
Inclinazione 45°

L'ampio tavolo riduce la fatica e rende il lavoro più veloce anche con la doppia cucitura. Precisione assoluta con il dispositivo di pareggiatura.

LE CUCITRICI MIGLIORI DEL MONDO

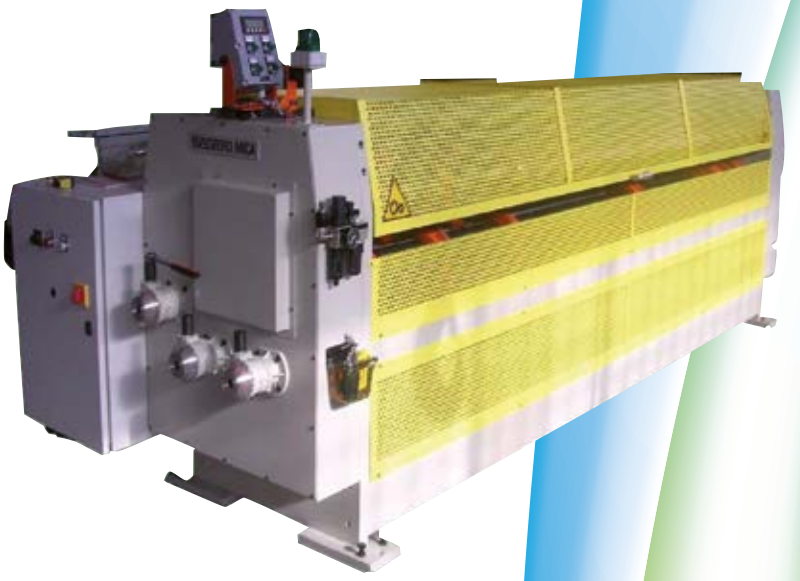

Introduzione automatica a richiesta, Set-up rapido con visualizzatore elettronico e Touch-screen, contapezzi, regolazione automatica degli spessori, taglio a forbice o a rasoio

TAGLIACORDONA "AIR LOCK"
LUCE 1600 - 2800 - 3000 - 3200 - 3600
e 3 diversi interassi

BIZZOZERO MICA - S.R.L.
Macchine per imballaggio cartotecnica ed affini
info@bizzozeromica.it www.bizzozeromica.it

Sede legale e stabilimento
Velate Milanese - Via Verdi, 13
20865 USMATE VELATE (MB) Italy
Tel +39 039 670369 - Fax +39 039 6753806

freschi potrebbero evitare di finire nella spazzatura.

L'imballaggio Attivo! di Bestack è il vincitore del primo Bando Invenzioni di Comieco Factory, il programma di Comieco - il Consorzio Nazionale per il Recupero e il Riciclo di carta e cartone - dedicato alle imprese produttrici e utilizzatrici di imballaggi cellulosici impegnate nello sviluppo di soluzioni sempre più innovative ed ecosostenibili. Bestack il 20 marzo a Roma si è aggiudicato la medaglia d'oro alla cerimonia di premiazione della prima edizione del bando, per un premio del valore di 20 mila euro. La giuria ha scelto di mettere sul podio l'imballaggio Attivo! per "il livello di innovazione e l'esempio efficace di prevenzione dell'impatto ambientale lungo tutta la filiera". Il premio è stato consegnato al consorzio da Loredana Guglielmetti, dirigente della Divisione "Brevetti nazionali, europei e domande internazionali di brevetto" dell'Ufficio Italiano Brevetti e marchi del Ministero dello Sviluppo Economico.

Da sinistra: Piero Attoma (Comieco), Loredana Guglielmetti (Ufficio Italiano Brevetti) e Claudio Dall'Agata (Consorzio Bestack)

I criteri di selezione della giuria sono stati molteplici: dal risparmio della materia prima e l'impiego di materia prima riciclata nella realizzazione del pack, alla semplificazione del sistema di imballo e del suo riciclo, sino all'ottimizzazione logistica o dei processi produttivi per ridurre sprechi e consumi energetici.

L'innovazione dell'imballaggio Attivo! di Bestack è rappresentata dalla sua capacità di allungare la vita di scaffale dei prodotti ortofrutticoli: se conservati nella speciale confezione di Bestack, questi guadagnano fino a 48 ore di freschezza in più rispetto ai prodotti ortofrutticoli conservati in tipologie tradizionali di imballaggio.

Le caratteristiche che rendono l'imballaggio Bestack uno strumento attivo - come suggerisce il nome stesso - contro lo spreco, sono date dal processo produttivo brevettato dall'Università di Bologna. Con apposite tecnologie viene nebulizzata nel cartone ondulato degli imballaggi una miscela di estratti di olii essenziali naturali derivanti a loro volta da frutta, che svolgono un'azione antimicrobica e regolatrice e posticipano i processi di marcescenza di frutta e verdura, allungando la cosiddetta "shelf life" dei prodotti stessi. Questa innovazione permette di ridurre significativamente gli scarti dalla produzione al consumo, con percentuali di contenimento dello spreco superiori al 10% a seconda di prodotti e stagionalità.

"Siamo orgogliosi di questo premio, il secondo che vinciamo nel giro di pochi mesi per l'innovazione messa in campo nella lotta allo spreco alimentare", esordisce con soddisfazione il direttore di Bestack Claudio Dall'Agata, facendo riferimento anche al premio Vivere a Spreco Zero 2018 attribuito al consorzio a novembre scorso da Last Minute Market, che ha scelto l'imballaggio Attivo! come soluzione più virtuosa nella categoria imprese. "Un riconoscimento – continua Dall'Agata - che premia sette anni di studi e di ricerche, e che dimostra come l'approccio strategico vincente sia quello di ragionare anche in ottica consumer.

ENGLISH *News Materials*

about Active packaging! by Bestack, the corrugated cardboard packaging born from a patent that the consortium – which is based in Forlì and brings together Italian producers of corrugated cardboard for fruit and vegetables - has developed together with the University of Bologna, after 7 years of studies and research. The results speak for themselves: if we consider the consumption of fruit and vegetables in our country, thanks to this packaging every year 800 thousand tons of fresh products could avoid ending up in the garbage.

Active packaging! by Bestack is the winner of the first Call for Inventions by Comieco Factory, the Comieco program dedicated to producers and users of cellulose packaging engaged in the development of increasingly innovative and sustainable solutions. On March 20, Bestack won the gold medal at the award ceremony for the first edition of the competition, for a prize worth € 20,000. The jury chose to put Active packaging! on the podium for "the level of innovation and the effective example of preventing environmental impact along the entire supply chain". The award was presented to the consortium by Loredana Guglielmetti, manager of the Division "National, European and international patent requests" of the Italian Patent and Trademark Office of the Ministry of Economic Development.

The selection criteria of the jury were different: from the saving of the raw material and the use of recycled raw material in the creation of the pack, to the simplification of the packaging system and its recycling, up to the optimization of logistics or of the production processes to reduce waste and energy consumption. The innovation of Active packaging! by Bestack is represented by its ability to extend the shelf life of fruit and vegetable products: if stored in the special Bestack packaging, they earn up to 48 hours more freshness than the fruit and vegetable products stored in traditional packaging types.

The features that make the Bestack packaging an active tool - as the name suggests - against waste, are given by the manufacturing process patented by the University of Bologna. With appropriate technologies, a mixture of natural essential oil extracts derived from fruit is nebulized on corrugated packaging, The mixture performs an antimicrobial and regulatory action and postpones the rotting process of fruit and vegetables, extending the so-called shelf life of the products. This innovation significantly reduces waste from production to consumption, with percentages of waste containment exceeding 10% depending on products and seasonality.

"We are proud of this award, the second that we win within a few months for the innovation put in place in the fight against food waste", says Bestack Director Claudio Dall'Agata, also referring to the award Living at zero waste 2018 attributed to the consortium last November by Last Minute Market, which chose Active packaging! as the most virtuous solution in the business category. "An acknowledgment - continues Dall'Agata - that rewards seven years of studies and research, and that shows how the winning strategic approach is to

UN'ESPLOSIONE DI POSSIBILITÀ

14 - 17 Maggio 2019 | Monaco

CODICE PROMOZIONALE **INGRESSO GRATUITO** FESA955 **REGISTRATI SUBITO A** FESPA2019.COM

Platinum Partners: efi, HEXIS

Gold Partners: hp, brother at your side, MIMAKI

Digital Textile Partner: d·gen

Una degli aspetti che oggi hanno portato sul podio il nostro imballaggio è il suo carattere 'democratico'. Il brevetto, infatti, è utilizzabile da tutti i soci di Bestack, che complessivamente valgono il 95% della produzione italiana di imballaggi in cartone ondulato per ortofrutta. E i suoi benefici vanno a vantaggio di tutta la filiera ortofrutticola, qualificando il prodotto e rendendolo più sostenibile. Un minor spreco è un beneficio per tutti, anche e soprattutto per il consumatore finale, che acquista frutta e verdura che restano buone per più tempo".

Prodotti tissue tailor made ed esperienze 3D: Engraving Solutions espande il portafoglio dei prodotti disponibili con servizi digitali e soluzioni su misura per le nuove esigenze del mercato tissue

Engraving Solutions, leader nella produzione di rulli incisi per il settore del tissue e parte della Business Area Tissue del Gruppo Körber AG, ha presentato le ultime novità nel campo della goffratura: prodotti innovativi e fortemente competitivi, che rispondono alle effettive richieste del mercato.

Le due tendenze che stanno ricoprendo un ruolo crescente nel mercato del converting sono la premiumization (tendenza a scegliere prodotti di livello superiore) e la digitalizzazione. Le migliori aziende basano la loro forza sulla capacità di offrire prodotti su misura, sulla base delle specifiche esigenze del cliente. I clienti di oggi vogliono partecipare al processo creativo insieme al fornitore, prendendo parte ai gruppi di lavoro creativi e di sviluppo fin dalla prime fasi del progetto, per assicurarsi che le loro richieste siano soddisfatte nel migliore dei modi.

La sfida di Engraving Solutions sta nell'offrire al cliente soluzioni innovative che rispondono ai mutamenti del mercato, anticipandoli, e nell'aiutare il cliente ad ottimizzare la prestazione produttiva. Per questa ragione, grazie alla propria esperienza tecnologica nella produzione di rulli per goffratura, e mantenendo continui scambi e workshop con i clienti, Engraving Solutions ha espanso la propria offerta con nuove soluzioni digitali e customizzate che si adattano alle nuove tendenze del mercato e semplificano i processi di sviluppo dei nuovi prodotti, assicurando di abbreviare il time-to-market dei nuovi prodotti, per commercializzarli nel più breve tempo possibile.

"Ghost è progettato per soddisfare la tendenza attuale nel mercato del tissue – spiega Giacomo Bianchi, Product Engineer di Engraving Solutions, – Si tratta di una nuova generazione di incisioni ottenuta combinando, per la prima volta, due tecniche di micro goffratura differenti, quella chimica e quella meccanica, unendo i vantaggi di entrambe. Questa innovativa tecnologia, unica sul mercato, permette di ottenere una migliore piacevolezza al tatto rispetto alle incisioni tradizionali. Ghost è ideale per tutti i prodotti ad

ENGLISH *News Materials*

think also with a consumer perspective. One of the aspects that today has brought our packaging to the podium is its 'democratic' character. The patent, in fact, can be used by all members of Bestack, which together are worth 95% of the Italian production of corrugated cardboard for fruit and vegetables. And its benefits will go to the whole fruit and vegetable supply chain, qualifying the product and making it more sustainable. Less waste is a benefit for everyone, especially for the final consumer, who buys fruit and vegetables that remain good for longer".

TAILOR MADE TISSUE PRODUCTS AND 3D EXPERIENCES: ENGRAVING SOLUTIONS EXPAND EXISTING PRODUCT PORTFOLIO WITH DIGITAL SERVICES AND CUSTOMIZED SOLUTIONS FOR THE NEW NEEDS OF THE TISSUE MARKET

Engraving Solutions, leader in the production of embossing rollers for the tissue industry and part of the Business Area Tissue of the Körber AG Group, has presented the latest products in the embossing field: innovative and highly competitive products that meet the actual needs of the market.

Premiumization and Digitization trends play an increasing role in the choice of converters. The best companies' strength lies in offering products tailor-made according to the specific customer's needs. Today customers want to co-create with the supplier, being part of the creative and development teams from the early stage of the project so that their requirements are fulfilled in the best way.

The challenge of Engraving Solutions is to provide customers with innovative solutions that answer and anticipate market changes and help them optimize their manufacturing performance. For this reason, thanks to its technological know-how in the production of embossing rollers, and keeping continuous exchanges and workshop with the customers, Engraving Solutions has expanded its offer with new digital and customized solutions that fit to the new market trends and simplify the development processes of new products. This assures the shortest time-to-market of a new product on the shelf.

"Ghost is designed to satisfy the current trend

BRUSSELS
A
P
W

alta resa dalla goffratura raffinata, ma nello stesso tempo resistenti, voluminosi e caratterizzati da elevata morbidezza, indipendentemente dal numero di veli e per ogni tipologia di prodotto: igienico, asciugatutto e fold".
Il nome Ghost richiama la particolare forma delle punte simili ad un "lenzuolo fantasma".
I profili delle incisioni, infatti, sono stati ammorbiditi, risultando meno taglienti e aggressivi sulla carta. Questo permette di ridurre la perdita di resistenza che normalmente avviene nella fase di goffratura quando si utilizzano punte a rombo tradizionali.
Ex-press è una tecnologia che permette di ottenere prodotti a doppia colorazione grazie alla sola goffratura. Semplicemente aggiungendo acqua colorata nella stazione di pre groffatura, è possibile al primo passaggio decorare con un colore; e successivamente passando i veli nel secondo goffratore, utilizzando colla colorata, il prodotto finale viene decorato con un secondo colore, con un piacevole effetto estetico. L'ultima novità presentata da Engraving Solutions è Smoothie, la goffratura appositamente studiata per prodotti entry level, in grado di rendere la carta più liscia e morbida al tatto. Un plus per nobilitare prodotti realizzati con carte tradizionali o riciclate e non strutturate, caratterizzate da bassa grammatura e quantità di carta a fibra lunga che solitamente hanno meno appeal per il consumatore. In un solo passaggio il velo viene goffrato sulle bande laterali, con o senza l'utilizzo di colla, e calandrato sulla fascia centrale. Il tutto viene ottenuto tramite una sola stazione di goffratura invece che con una coppia di rulli, o una macchina dedicata alla calandratura dell'intero velo.
Il risultato finale è un rotolo liscio sulla maggior parte della superficie ed esteticamente curato grazie all'applicazione di decori (colorati o non). Una piccola rivincita per i prodotti entry-level che hanno sempre privilegiato prezzo e convenienza a scapito di estetica e qualità.
A Tissue World Milano, Engraving Solutions ha lanciato anche il nuovo configuratore per prodotti tissue Touch 'N' Roll, mirato a semplificare il processo di sviluppo dei nuovi prodotti. Per mezzo di una piattaforma digitale accessibile da PC o tablet, con pochi semplici passaggi, l'utente può creare una preview del prodotto finito, un vero e proprio prototipo, ancor prima di effettuare un test pilota. In tal modo il cliente può ottenere un'anteprima del prodotto e ridurre i tempi necessari per il processo decisionale.

EDIGIT - Leader nei software dedicati al settore Industrie Grafiche e Packaging
Cerca: Persona con predisposizione al lavoro in team, necessaria flessibilità e grande disponibilità a viaggiare
Si chiede: Diploma di Tecnico Grafico - esperienza lavorativa in Aziende Grafiche o Packaging - Buona conoscenza degli strumenti Microsoft office - gradita la conoscenza del Data Base SQL e Crystal Report - Gradita esperienza nello stesso ruolo con altri gestionali.
Offre: Grandi possibilità di crescita in ambiente giovane e dinamico nel ruolo finale di Consulente tecnico e formatore.
Assunzione in prospettiva a tempo indeterminato
Verranno valutati solo i CV con foto da inviare a info@edigit.it

ENGLISH *News Materials*

in the tissue market. – Giacomo Bianchi, Product Engineer of Engraving Solutions, declares – It is the new generation of embossing, obtained by combining, for the first time ever, two different micro-embossing techniques – chemical and mechanical – thereby bringing together the benefits of both. This innovative technology, unique to this market, results in a product that is more pleasing to the touch compared to the traditionally embossed one. Ghost is ideal for all high-yield products with refined embossing but is at the same time resistant, bulky and featuring excellent softness, independently from the number of plies and for every product type: toilet paper, kitchen towel and away-from-home segments".
The name Ghost evokes the special shape of the points, similar to a 'ghost sheet'.
Actually, the profiles of the engravings have been softened, and therefore act with less cutting aggressiveness on the paper. This allows to reduce the strength loss that usually occurs during embossing when traditional rhomboid points are used.
Ex-press is a technology that allows to obtain double-colour products using embossing alone. By simply adding coloured water to the pre-embossing station, on first pass the ply is decorated with one colour, and when it is passed through the second embosser using coloured glue, the final product comes out with 2 different colours providing a stunning aesthetic effect.
The last novelty presented by Engraving Solutions is Smoothie, the embossing system specifically designed for entry-level products that is capable of making the paper smoother and softer to the touch. This helps improving products made using traditional or recycled and unstructured paper, featuring low weight and low quantities of long fiber paper, that usually are less appealing to the consumer.
With a single pass, the ply is embossed on the side portions, with or without the use of glue, and calendered on the central portion. All this is obtained using a single embossing station instead of requiring a pair of rolls or a machine dedicated to the calendering of the entire ply.
The final result is a roll that is smooth on most of its surface and aesthetically pleasing thanks to the application of (coloured or non-coloured) decorations. This represents an improvement for entry-level products that have always privileged price and convenience over aesthetics and quality.
At Tissue World Milan Engraving Solutions has also launched the new tissue configurator Touch 'N' Roll. The new configurator aims to simplify the process of new product development. Through a digital platform accessible from PC or tablet, with few simple steps, the user can create a preview of the finished product, a real-time prototype, even before making a pilot line test. This allows the customer to have an early view of the product and reduce decision-making time.

BestinFlexo 2019

21 Novembre 2019 BOLOGNA

Scadenza presentazione lavori:

20 SETTEMBRE 2019

Associazione Tecnica Italiana per la Flessografia

www.atif.it

FlexoDay® 2019

22 Novembre 2019 BOLOGNA

CONVERTER & CARTOTECNICA

PER ABBONARSI

Nome e cognome:

Società:

Funzione all'interno della società:

Settore di attività della società:

Codice fiscale o partita Iva:

Indirizzo:

Città: Provincia: CAP: Stato:

Sito internet: e-mail:

Tel: Fax:

Abbonamento annuale per una rivista:
■ CONVERTER & CARTOTECNICA
■ CONVERTER FLESSIBILI CARTA E CARTONE
Italia € 40,00 - Estero € 90,00

Abbonamento annuale per due riviste:
■ CONVERTER & CARTOTECNICA + CONVERTER FLESSIBILI CARTA E CARTONE
Italia € 70,00 - Estero € 150,00

■ **Bonifico bancario intestato a:**
CIESSEGI EDITRICE SNC
CREDITO ARTIGIANO ag. 55
SAN DONATO MILANESE (MILANO)
IBAN: IT 88 I 05216 33711 000000002214

Fotocopiare e spedire via fax/ +39/02/9067591 (CIESSEGI EDITRICE)

TO SUBSCRIBE TO

Surname and name:

Company:

Job function:

Primary company business:

Internationa VAT number:

Address:

City: Province: Post Code: Country:

Internet site: e-mail:

Ph: Fax:

Annual subscription for one magazine:
■ CONVERTER & CARTOTECNICA
■ CONVERTER FLESSIBILI CARTA E CARTONE
Italy € 40,00 - Abroad € 90,00

Annual subscription for two magazines:
■ CONVERTER & CARTOTECNICA + CONVERTER FLESSIBILI CARTA E CARTONE
Italy € 70,00 - Abroad € 150,00

■ **Banker draught** made out to: **CIESSEGI EDITRICE SNC**
CREDITO ARTIGIANO ag. 55
SAN DONATO MILANESE (MILANO)
IBAN: IT 88 I 05216 33711 000000002214

I'm enclosing a crossed cheque, for the amount of € .....
made out to CIESSEGI EDITRICE SNC

Photocopy and send by fax/ +39/02/9067591 (CIESSEGI EDITRICE)

INDICE INSERZIONISTI
ADVERTISER TABLE

ASAHI	83
ATIF	95
B+B INTERNATIONAL	23
BAUMER	49
BIMAC	51
BIZZOZERO	89
CARTESAR	9
CELMACCH	39
CITO	31
COLORGRAF	73
DEPUR PADANA ACQUE	1
DTO	81
DURST	19
EDF EUROPE	11
EDIGIT	63
ELITRON	47
ERO	29,43
FESPA 2019	91
FLEXXO	87
FOSSALUZZA	43
F-SERVICE	54,55
FUSTEL SERVICE	68,69
GK	15,65,75,85
GÖPFERT	59
HEIDELBERG	17
KÖENIG&BAUER	35
KODAK	II cop.
I&C	Anta cop.
LABELEXPO	93
LIYU ITALIA	37
NEW AERODINAMICA	77
OPPLIGER	41
PENTATECH	27
ROSSELLI	33
RTS	IV cop.
S.C.M. ITALY	25
SEI SPA	3
SELECTRA	57
SIMONAZZI	61
SIPACK	I cop.
SIRIO	45
SVECOM	13,79
TCY	71
TECO	67
ULMEX	5
VEGA	21
VISCOM	III cop.
ZÜND	7

viscom
Italia 2019

31ª MOSTRA CONVEGNO INTERNAZIONALE DI COMUNICAZIONE VISIVA • 31ST INTERNATIONAL TRADE FAIR AND CONFERENCE ON VISUAL COMMUNICATION

ATTRAZIONE TOTALE

TOTAL ATTRACTION 10-12 OTTOBRE/OCTOBER 2019 • PAD/HALL 8/12 fieramilano

organised by
Reed Exhibitions®

WWW.VISCOMITALIA.IT

FIERA MILANO

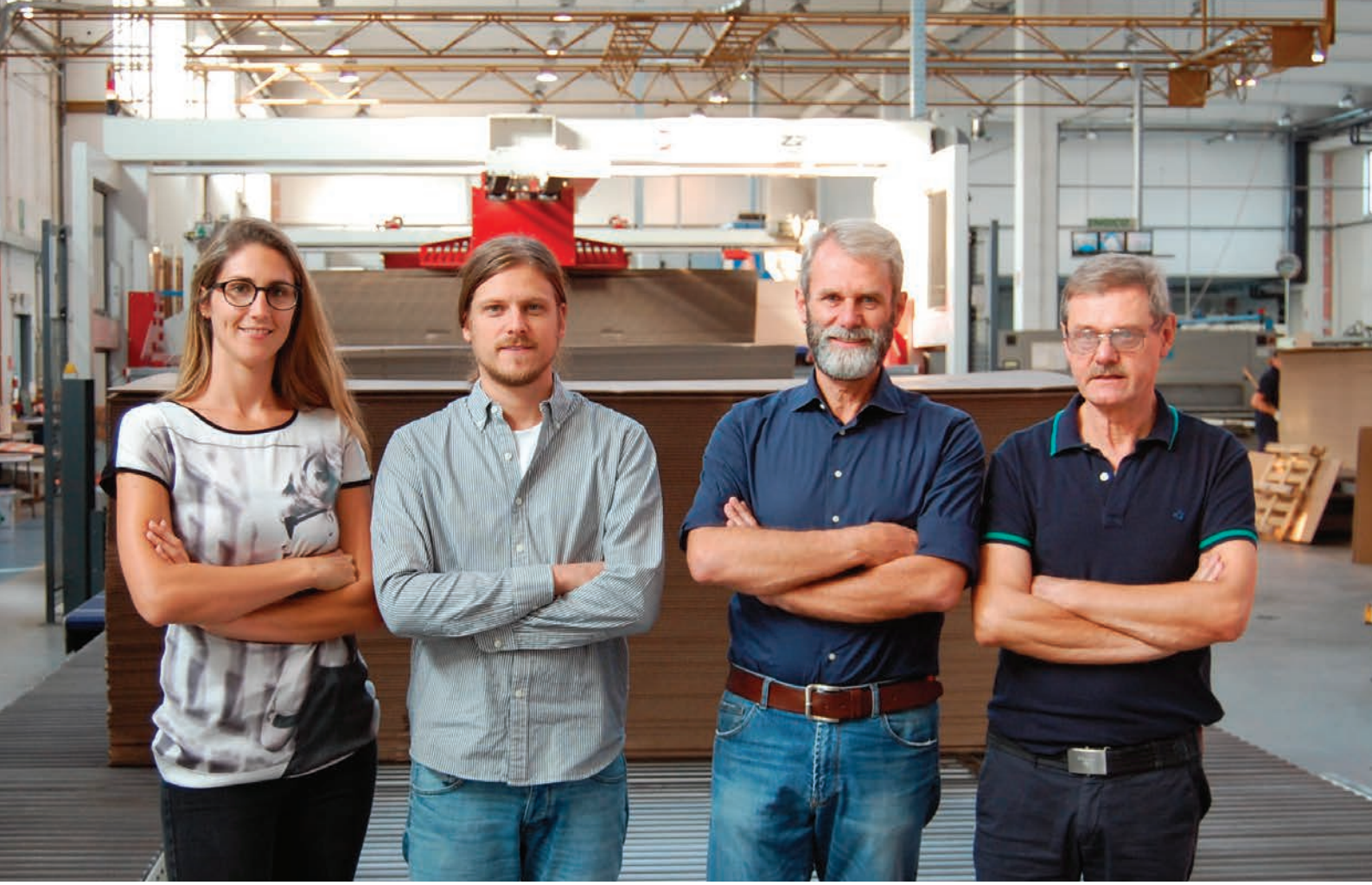

“I love Innovation”

Cartoveneta Apci Srl di Scorzè è una azienda a gestione familiare che attualmente ha in organico oltre 60 collaboratori e fattura circa 14 milioni di euro l’anno.
Opera su due siti produttivi di oltre 20.000 mq coperti e ha raggiunto negli anni la versatilità e completezza tecnica che permettono di poter soddisfare le esigenze più diverse nel proprio campo.

«Nel 2017 per la scelta del nuovo sistema informativo aziendale abbiamo coinvolto i più importanti fornitori software e alla fine abbiamo scelto RTS. Le nostre valutazione ci hanno portato a valutare RTS come leader indiscusso per completezza di offerta e professionalità dell’assistenza.

Puntiamo ad avere una visione completa della nostra realtà industriale, necessitiamo di dati di produzione e risultati commerciali in tempo reale che ci aiutino ad individuare i nostri punti di forza e le eventuali problematiche. Oggi con RTS tutte le informazioni sono all’interno di un unico sistema completo, teso a migliorare l’efficienza ed evitare errori.

**RTS è per noi più di un consulente,
ci ha assistito e seguito passo dopo passo e siamo sicuri che continuerà a farlo**».

Famiglia Michieletto
Roberta, Stefano, Diego, Renzo

www.cartoveneta.it

Innovation for the Corrugated Industry

www.rtsystem.com